VÝUSTNÝ OBJEKT TRATIVODU

ZAÚSTENÉ DO PRIEKOPY

POHĽAD NA ČELO VYÚSTENIA

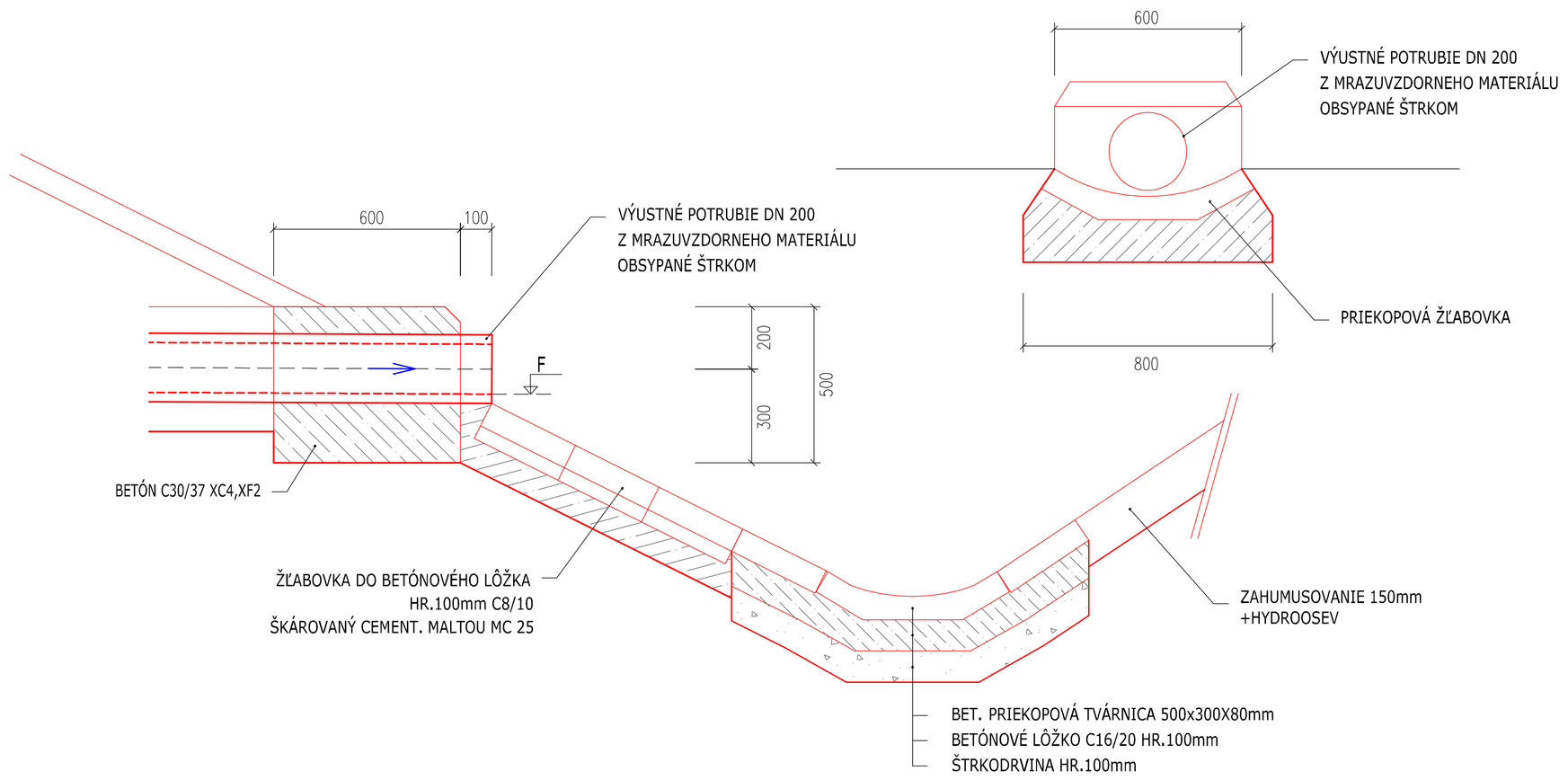

VÝUSTNÝ OBJEKT TRATIVODU

ZAÚSTENÉ DO TERÉNU

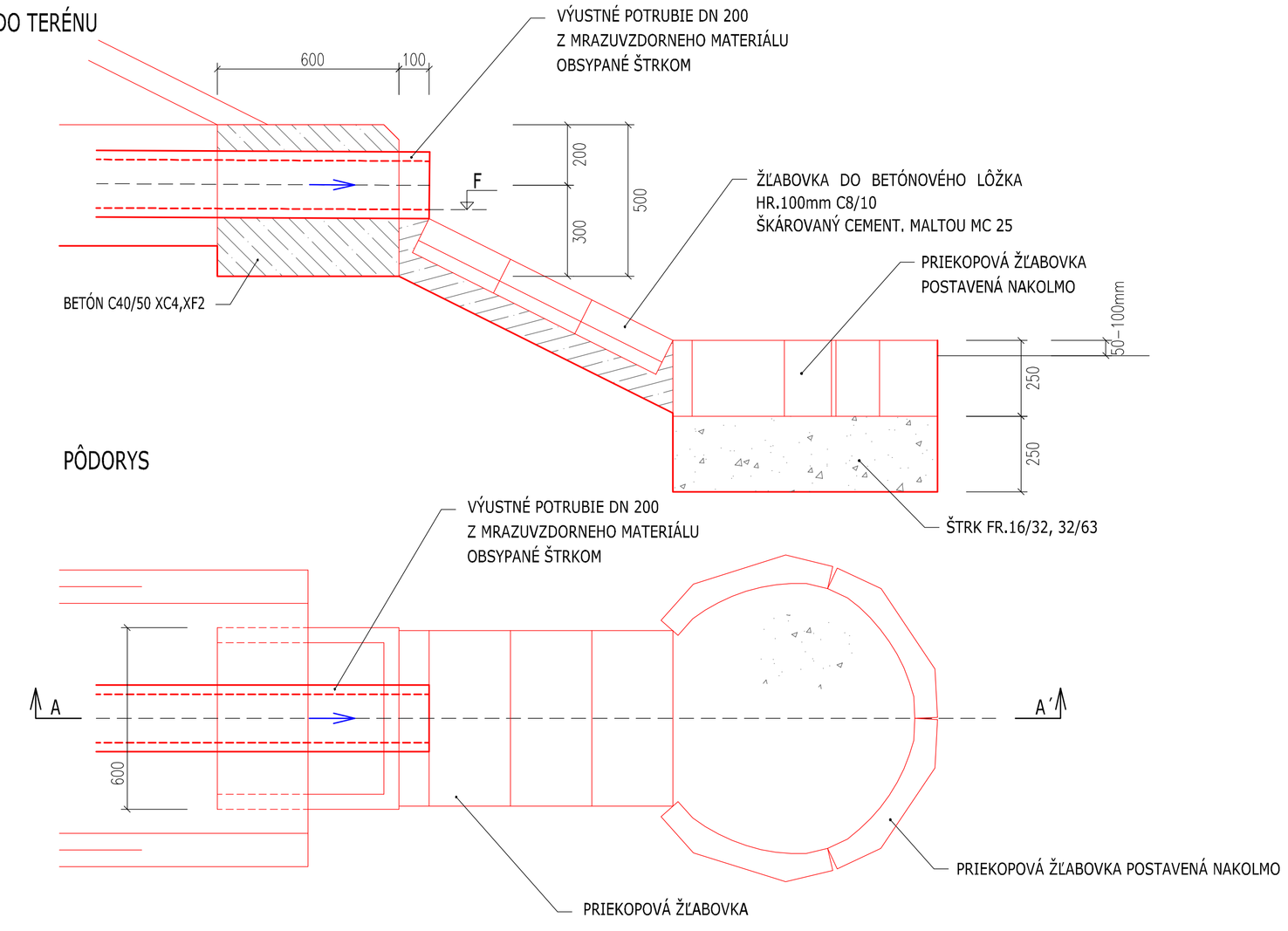

D
100-00
ZVÄZOK 5

ISPO spol. s r. o. Inžinierske stavby Slovenská 86, 080 01 Prešov tel.: 055/74 436 95, 74 436 99	ZODP.PROJEKTANT: ING.S.KRISTOF	HL. PROJEKTANT: ING.M.DOBRAVSKÝ	
	VYPRACOVAL: ING.D.KROPEJ	KONTROLOVAL: ING.J.ANTOL	
OBJEDNÁVATEL: SLOVENSKÁ SPRÁVA CIEST BRATISLAVA, IVaSC KOŠICE			
OKRES: PREŠOV, VRANOV NAD TOPĽOU	KRAJ:PREŠOVSKÝ		
KAT.ÚZEMIE: LIPINKY, CHMELOV, RADVANOVCE, PAVLOVCE, MEDZINIKY, HANUŠOVCE NAD TOPĽOU		DÁTUM: 08/2018	
STAVBA: I/18 a I/21 Petič - Hanušovce nad Topľou		STUPEŇ: DSP,DRS,DP	
		Č.ZÁKAZKY: 28/9/2017	
		MIERKA: 1:20	
OBJEKT: 100-00 Cesta I/18		Č. PRÍLOHY: 11.2	Č. SUPRAVY:
PRÍLOHA: VÝUSTNÝ OBJEKT TRATIVODU			

VÝUSTNÝ OBJEKT TRATIVODU

ZAÚSTENÉ DO PRIEKOPY

POHĽAD NA ČELO VYÚSTENIA

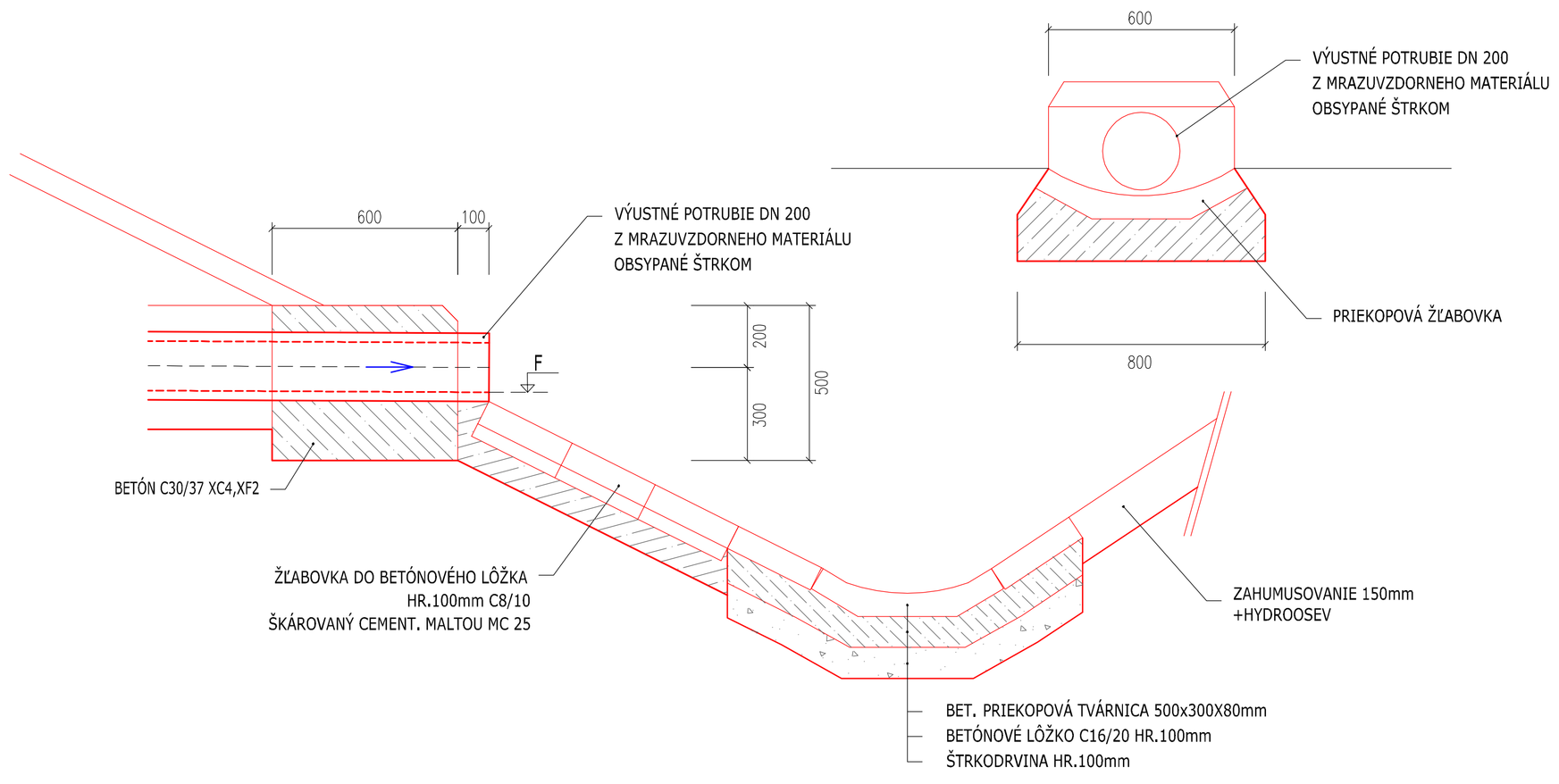

VÝUSTNÝ OBJEKT TRATIVODU

ZAÚSTENÉ DO TERÉNU

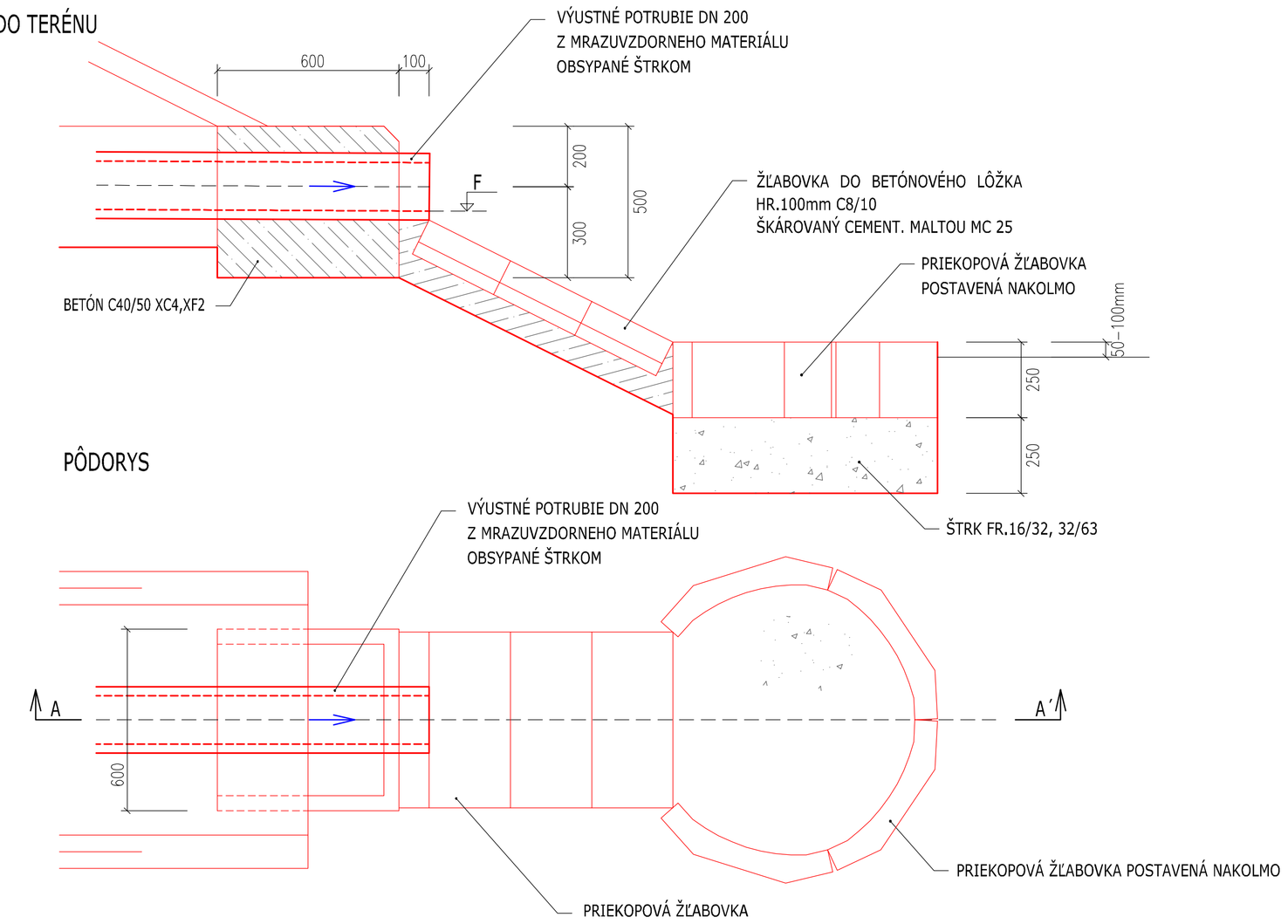

D
100-00
ZVÄZOK 5

ISPO spol. s r. o. Inžinierske stavby Slovenská 86, 080 01 Prešov tel.: 055/74 436 95, 74 436 99	ZODP.PROJEKTANT: ING.S.KRISTOF	HL. PROJEKTANT: ING.M.DOBRAVSKÝ	
	VYPRACOVAL: ING.D.KROPEJ	KONTROLOVAL: ING.J.ANTOL	
OBJEDNÁVATEL: SLOVENSKÁ SPRÁVA CIEST BRATISLAVA, IVaSC KOŠICE			
OKRES: PREŠOV, VRANOV NAD TOPĽOU	KRAJ:PREŠOVSKÝ		
KAT.ÚZEMIE: LIPINKY, CHMELOV, RADVANOVCE, PAVLOVCE, MEDZINIKY, HANUŠOVCE NAD TOPĽOU		DÁTUM: 08/2018	
STAVBA: I/18 a I/21 Petič - Hanušovce nad Topľou		STUPEŇ: DSP,DRS,DP	
		Č.ZÁKAZKY: 28/9/2017	
		MIERKA: 1:20	
OBJEKT: 100-00 Cesta I/18		Č. PRÍLOHY: 11.2	Č. SUPRAVY:
PRÍLOHA: VÝUSTNÝ OBJEKT TRATIVODU			