PRIEPUST DN800 V KM 0,095 VETVY "D"

M 1:50

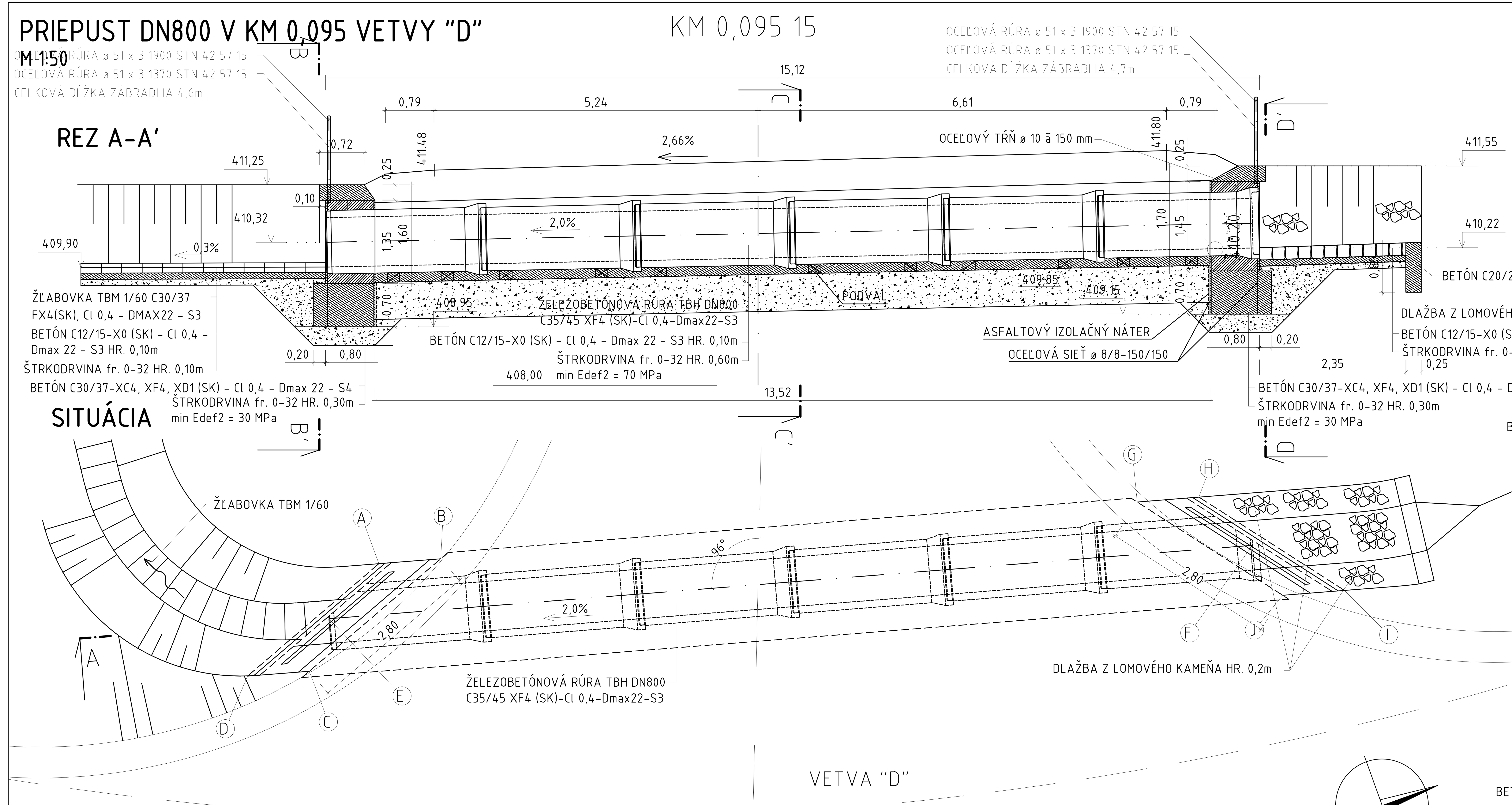

REZ B-B' (POHĽAD NA VÝTOK)

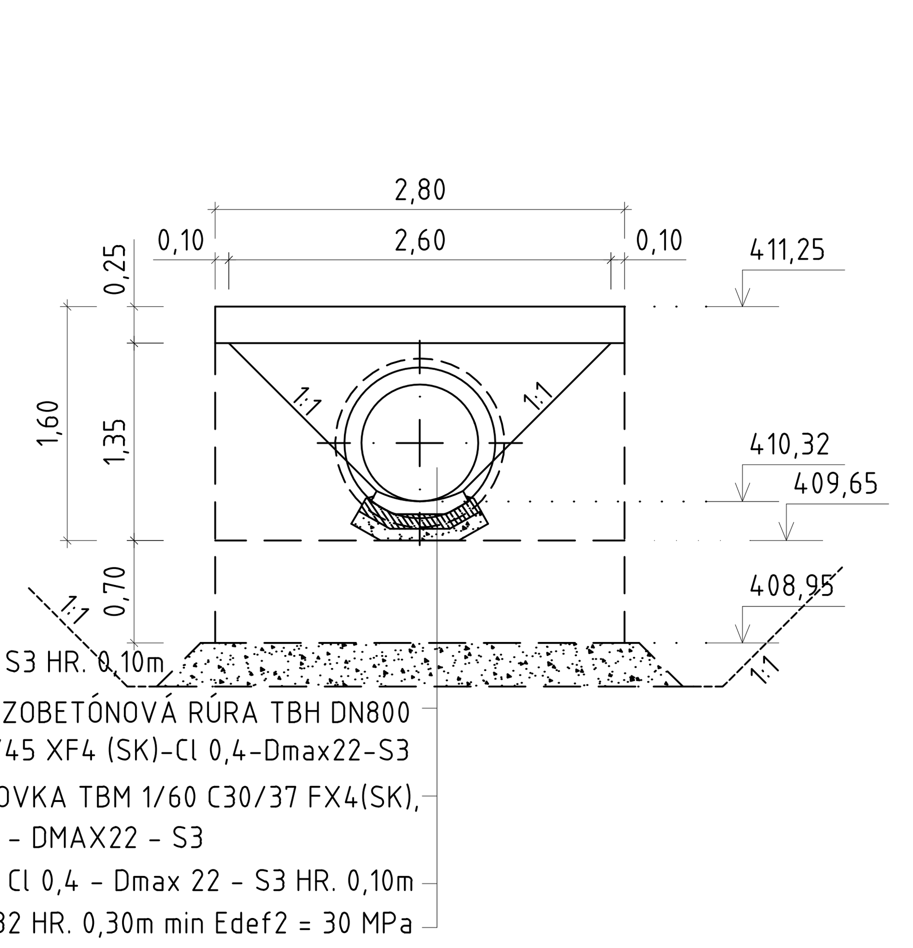

REZ D-D' (POHĽAD NA VTOK)

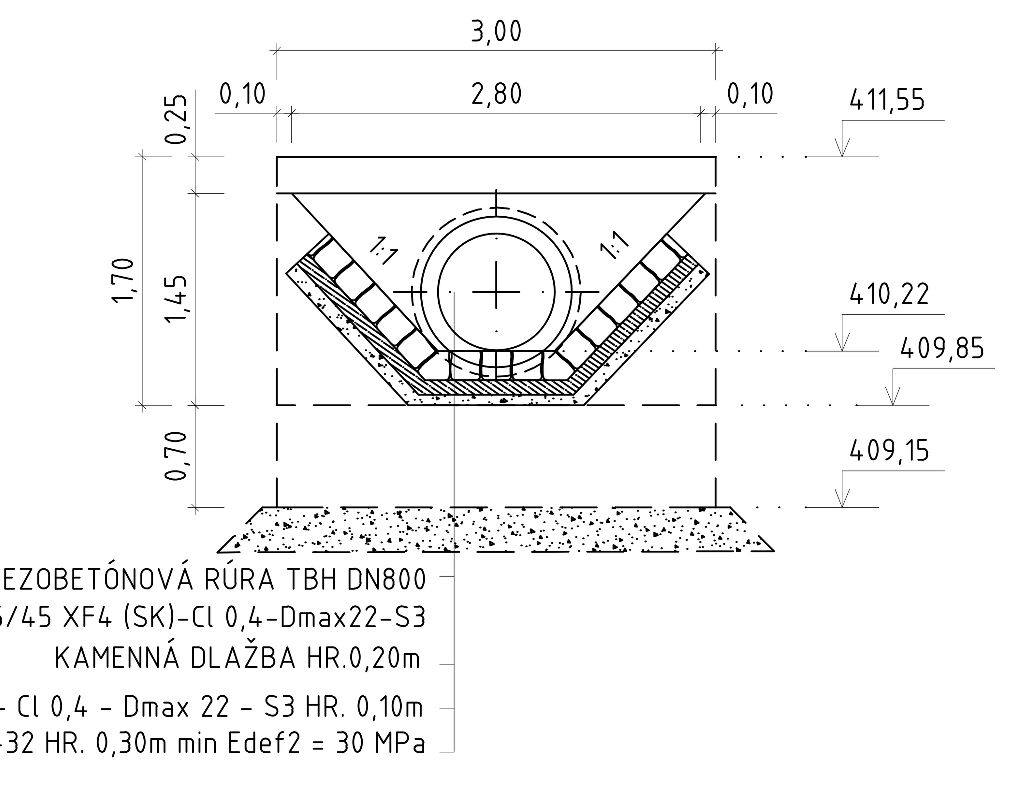

REZ C-C' (V OSI KOMUNIKÁCIE)

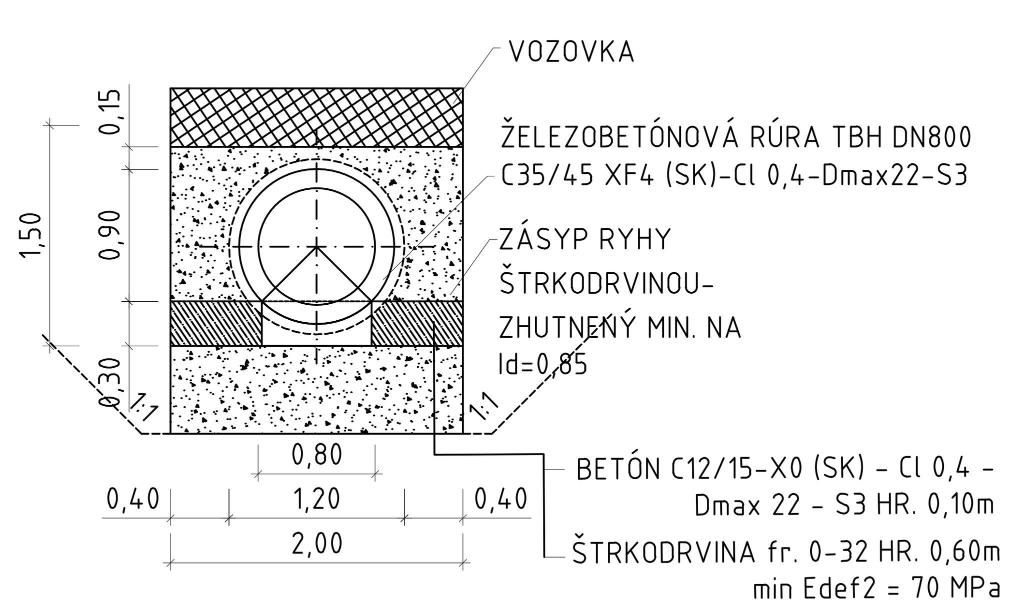

TABUĽKA VYTYČ. BODOV PRIEPUSTU

BOD	Y [m]	X [m]	X [m]
A	437187.703	1148479.908	408.95
B	437187.437	1148478.941	408.95
C	437186.449	1148481.560	408.95
D	437186.714	1148482.528	408.95
E	437187.141	1148480.972	409.90
F	437183.175	1148466.506	410.22
G	437184.468	1148468.024	409.15
H	437184.203	1148467.056	409.15
I	437181.981	1148465.353	409.15
J	437182.246	1148466.320	409.15

VÝKRES VÝSTUŽE ČELA

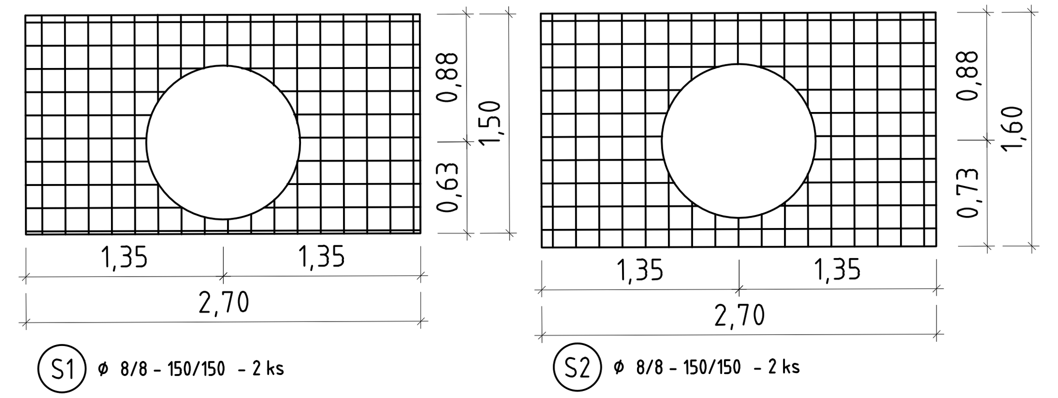

DETAIL VYSTUŽENIA RÍMSY M 1:50

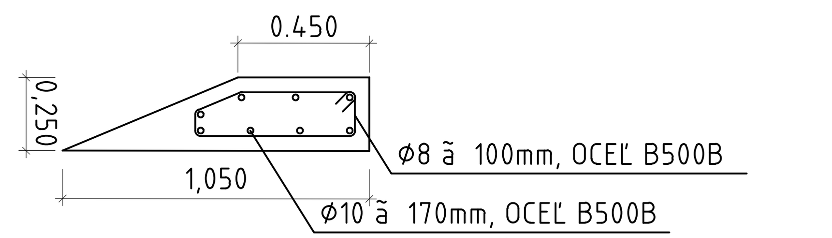

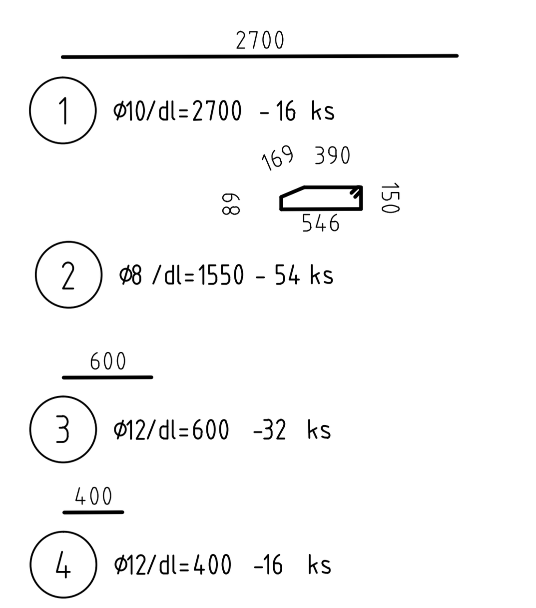

VÝKAZ VÝSTUŽE

OZN.	ø [mm]	DĹŽKA 1 KS [m]	KS	DĹŽKA PODĽA ø V [m] ø12	ø8	ø10
1	10	2.70	16			43.20
2	8	1.55	54		83.70	
3	12	0.60	32	19.20		
4	12	0.40	16	6.40		
SPOLU			m	25.60	83.70	43.20
			kg/m	0.888	0.395	0.617
			kg	22.7	33.1	26.7
HMOTNOSŤ SPOLU				82		

OZN.	ø [mm]	PLOCHA 1 KS [m]	KS	PLOCHA DLE ø V [m] ø8	ø10	ø12
S1	8	4.05	2	8.10		
S2	8	4.32	2	8.64		
SPOLU			m2	16.74		
			kg/m2	5.380		
			kg	124.17		
HMOTNOST SIETÍ SPOLU				124.17		
CELKOVÁ HMOTNOST				206.17		

POZNÁMKA:

PRED ZAHÁJENÍM GEODETICKÝCH PRÁC JE NUTNÉ OVERIŤ SI PLATNOSŤ SÚRADNÍC A VÝŠOK VYTYČOVACEJ SIETE STAVBY U HLAVNÉHO GEODETA ZHOTOVITEĽA.

STUPEŇ KOŔOZNEJ AGRESIVITY PROSTREDIA C5-I, PODĽA STN EN ISO 12944-2

ÚPRAVA JE NAVRHNUTÁ V ZMYSLE TP 068 TABUĽKA Č. 3, ČASŤ 3.1 ODSEK 2:

- ABRAZÍVNE ČISTENIE POVRCHU SUCHÝM ABRAZIVOM NA STUPEŇ MINIMÁLNE Sa2½ ALEBO MORENIE V KYSELINE PODĽA STN EN ISO 12944-4
- ŽIAROVÉ ZINKOVANIE (Žz)
- ZÁKLADNÝ NÁTER (ZN) EPOXIDOVÁ ŽIVICA (EP), HRÚBKA 80μm
- MEDZIVRSTVOVÝ NÁTER (MN), EPOXIDOVÁ ŽIVICA (EP), HRÚBKA 100μm
- VRCHNÝ NÁTER (VN) POLYURETÁN (PUR), HRÚBKA 80μm RAL 5010

TABUĽKA ZMIEN

č.	TEXT ZMENY - ODÔVODNENIE	DÁTUM	PODPIS
a			
b			
c			

NÁZOV STAVBY: **DIAĽNICA D3 ČADCA, BUKOV - SVRČINOVEC**

VEREJNÝ OBJEDNÁVATEĽ:	NÁRODNÁ DIAĽNIČNÁ SPOLOČNOSŤ, a.s. Dúbravská cesta 14, 841 04 Bratislava		PEČIATKA
	HLAVNÝ INŽINIER STAVBY	ING. Z. BODNÁR	DÁTUM, PODPIS
STAVEBNÝ DOZOR:	INŽINIERSKE ZDRUŽENIE BUNG - INFRAM Ružová dolina 6, 821 08 Bratislava		PEČIATKA
	STAVEBNO TECHNICKÝ DOZOR	ING. M. KASANICKÝ	DÁTUM, PODPIS
ZHOTOVITEĽ STAVBY:	ZDRUŽENIE D3 ČADCA, BUKOV Mlynské Nivy 61/A, 825 18 Bratislava		PEČIATKA
	RIADITEĽ STAVBY	J. OZOROCZY	PODPIS
	KOORDINÁTOR DOKUMENTÁCIE	ING. ARCH. V. MINX	DÁTUM, PODPIS
GENERÁLNY PROJEKTANT:	AMBERG ENGINEERING SLOVAKIA, s.r.o. Somolického 1/B, 811 06 Bratislava		PEČIATKA
	Č. ZÁKAZKY	AP/2015/158/01	
	RIADITEĽ PROJEKTU	ING. I. BRIGANT	PODPIS
	HL. INŽ. PROJEKTU	ING. M. SVETLÁNSKY	DÁTUM, PODPIS

AUTORIZAČNE OVERIL: ING. MIROSLAV GARAJ

D 122-00 **DRS**

PROJEKTANT OBJEKTU: AMBERG ENGINEERING	ZODPOVEDNÝ PROJEKTANT:	ING. Ľ. NAGY	VYPRACOVAL:	ING. M. DUBRAVSKÝ
	KOORDINÁTOR DOKUMENTÁCIE:	ING. M. ŠEBESTA	KONTROLOVAL:	ING. M. SVETLÁNSKY
	SÚRADNICOVÝ SYSTÉM:	S-JTSK, REALIZÁCIA JTSK	KÓD PRÍLOHY:	D122000DRS 312 2017-09 X0
KRAJ: ŽILINSKÝ SAMOSPRÁVNY KRAJ	KATASTRÁLNE ÚZEMIE:	ČADCA	DÁTUM TLAČE:	09/2017
NÁZOV OBJEKTU: 122-00 MIESTNA KOMUNIKÁCIA U ŠPINDLI - BUKOV			FORMÁT:	6xA4
			MIERKA:	1:50
			ÚČEL:	DRS
			ČÍS. ZÁKAZKY:	AP/2015/158/01
NÁZOV PRÍLOHY: PRIEPUST DN800 V KM 0,095 VETVY "D"			ČÍS. PRÍLOHY: 312	ČÍS. SÚPRAVY: