PRIEČNY REZ - TVAR RÍMS
RÍMSA ĽAVÁ M 1:25

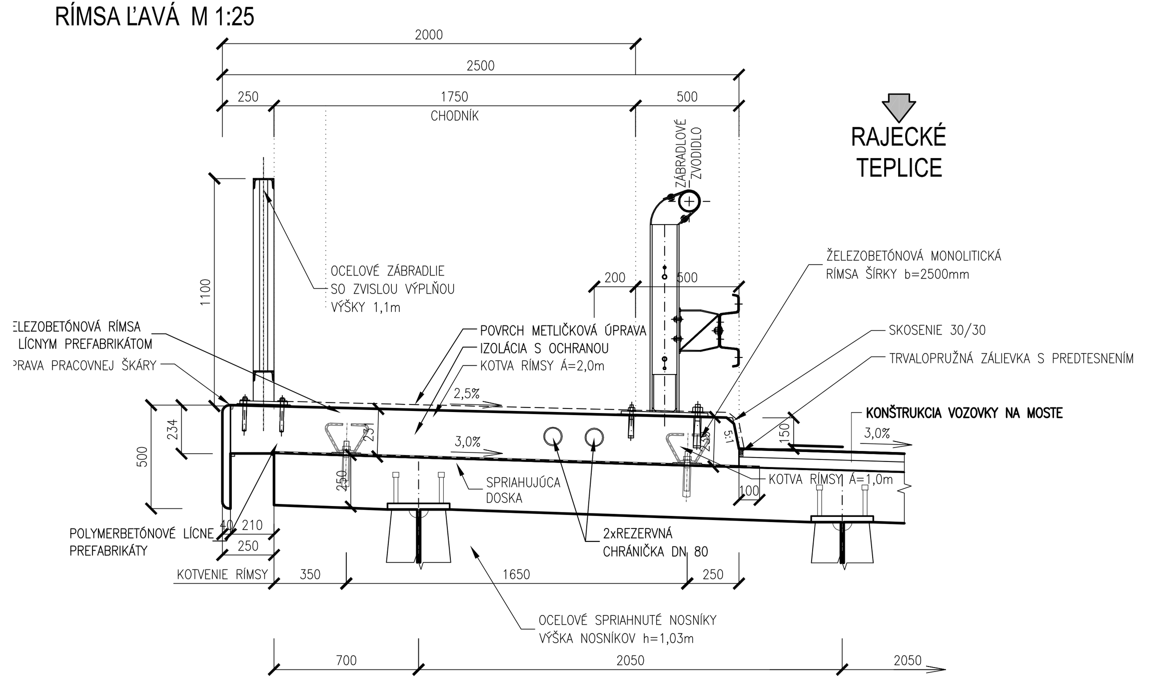

RÍMSA PRAVÁ M 1:25

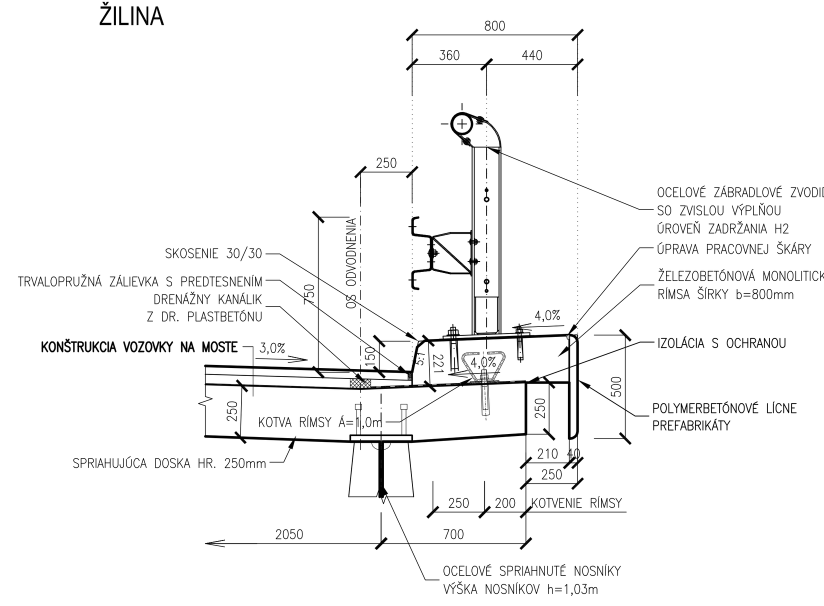

DETAIL UKONČENIA HORNÉHO MADLA
M 1:20

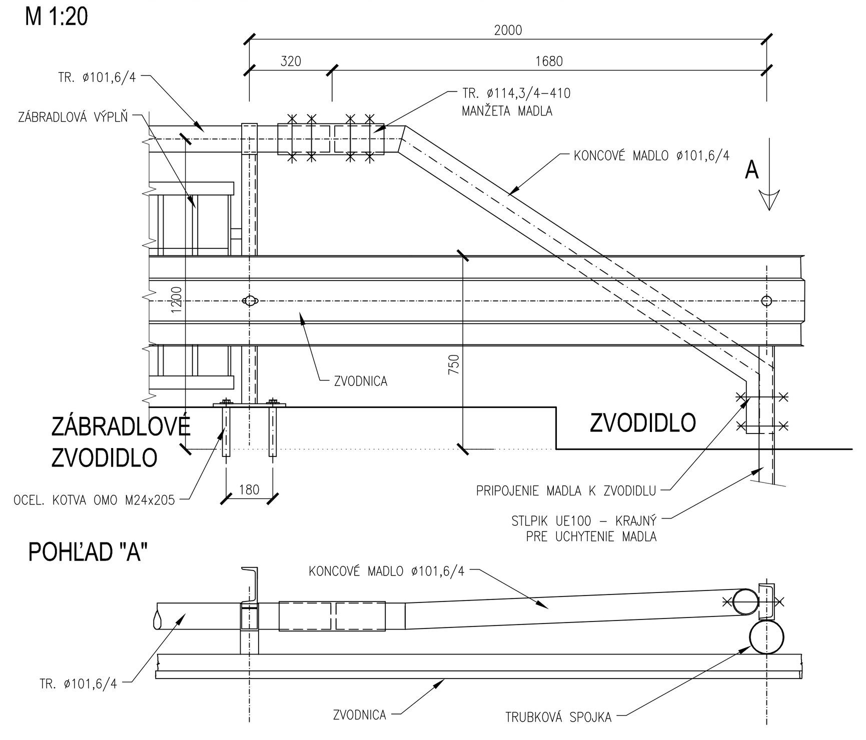

PRIEČNY REZ
ZÁBRADLOVÉ ZVODIDLO SO ZVISLOU VÝPLŇOU
M 1:10

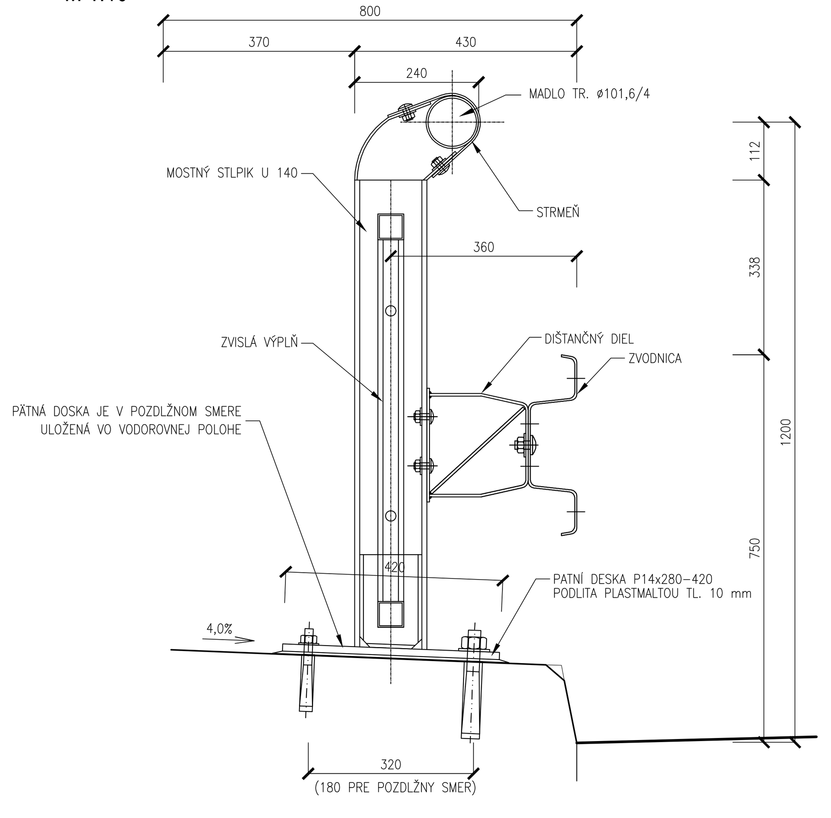

DETAIL A - SPOJ MADLA
M 1:5

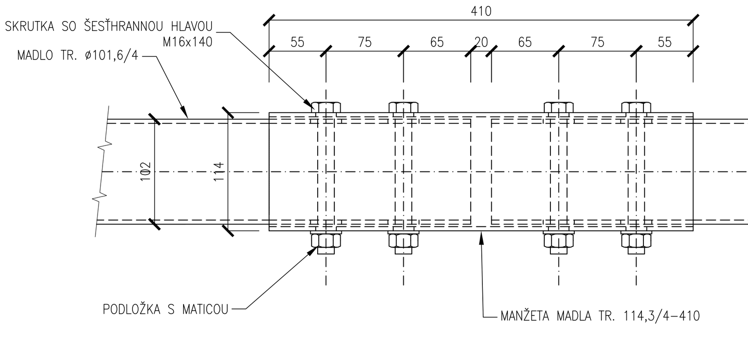

PÔDORYS PÄTNEJ DOSKY
M 1:10

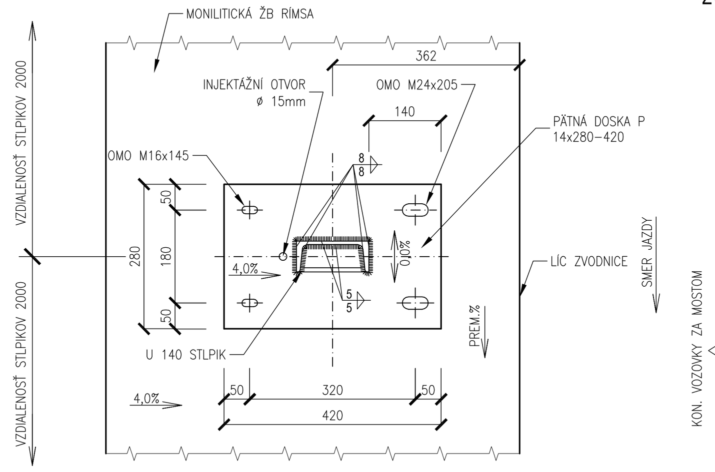

DETAIL
IZOLÁCIA KRÍDLA A PRECH. DOSKY
ZVISLÝ REZ M 1:10

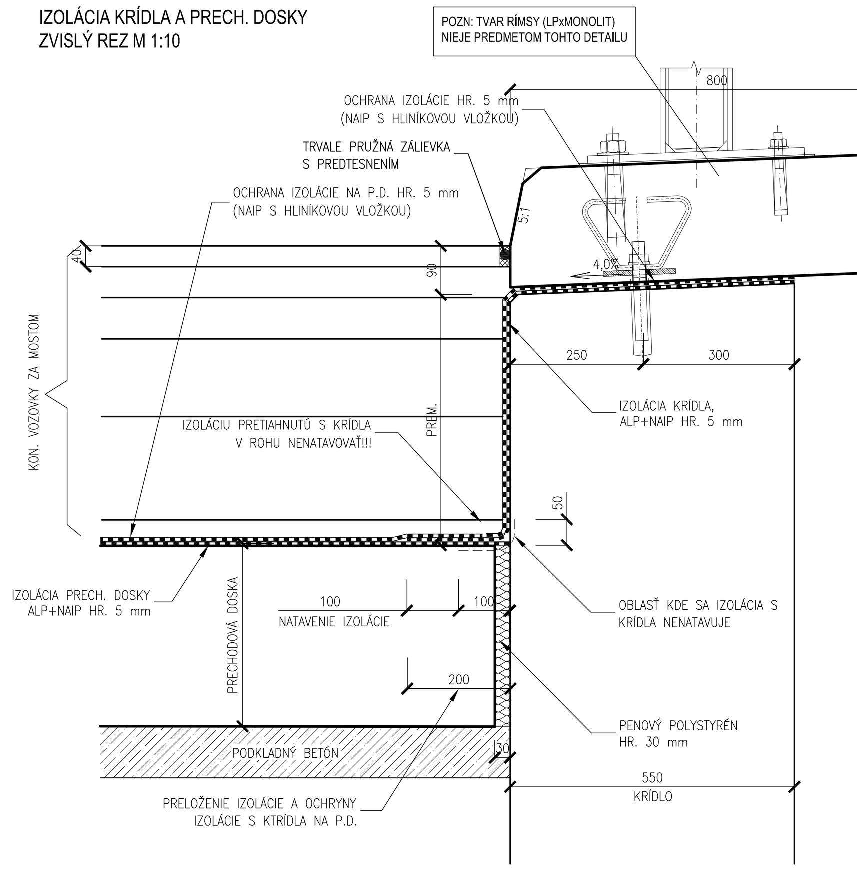

DETAIL
ULOŽENIE PRECHODOVEJ DOSKY M 1:20

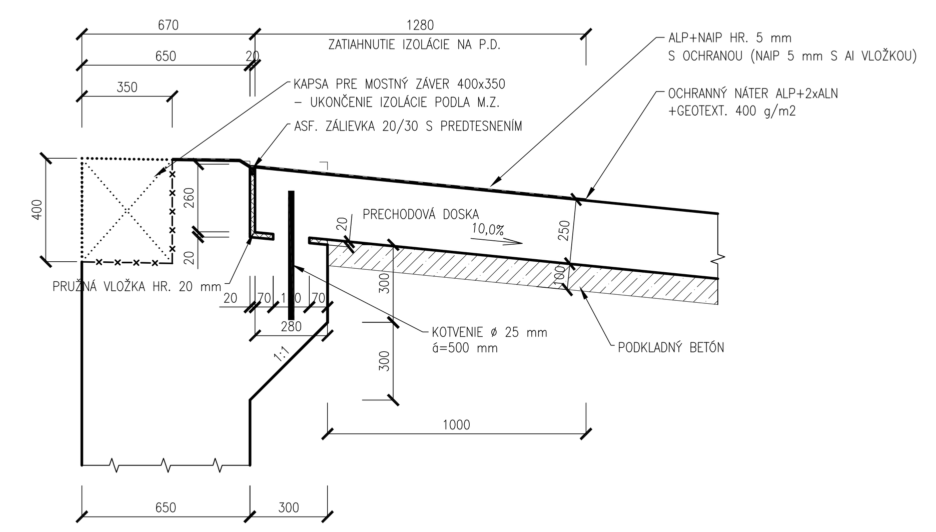

DETAIL
ZÁLIEVKA MEDZI DLAŽBOU A KRÍDLOM M 1:20

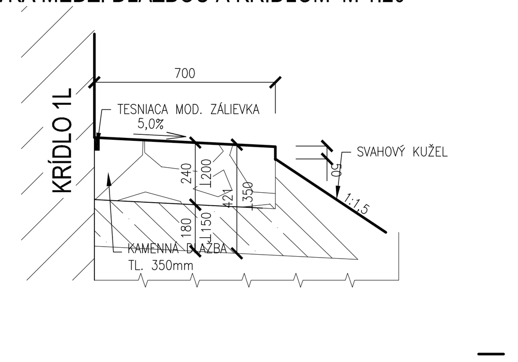

ODVODŇOVACIA TRUBIČKA, VARIANTNÉ RIEŠENIE
M 1:10

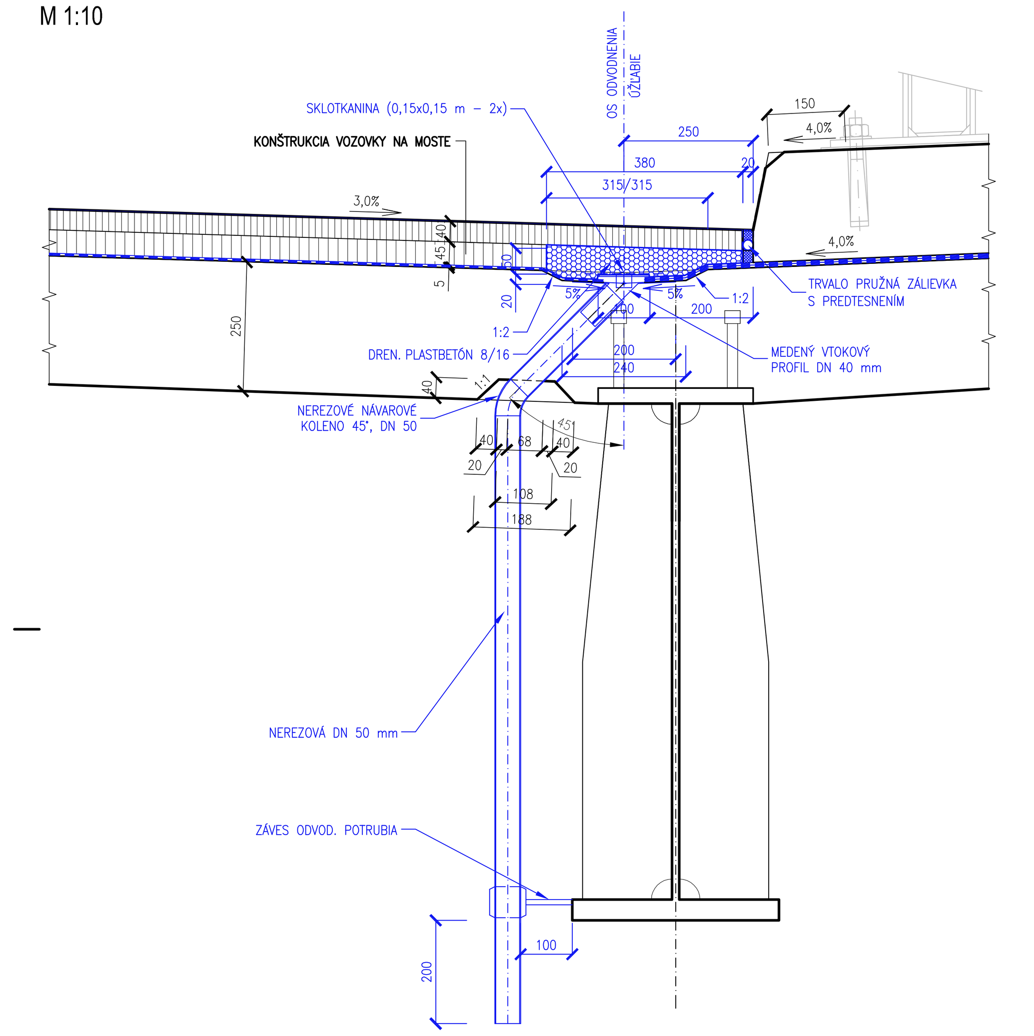

OSADENIE ODVODŇOVAČA, VARIANTNÉ RIEŠENIE
M 1:10

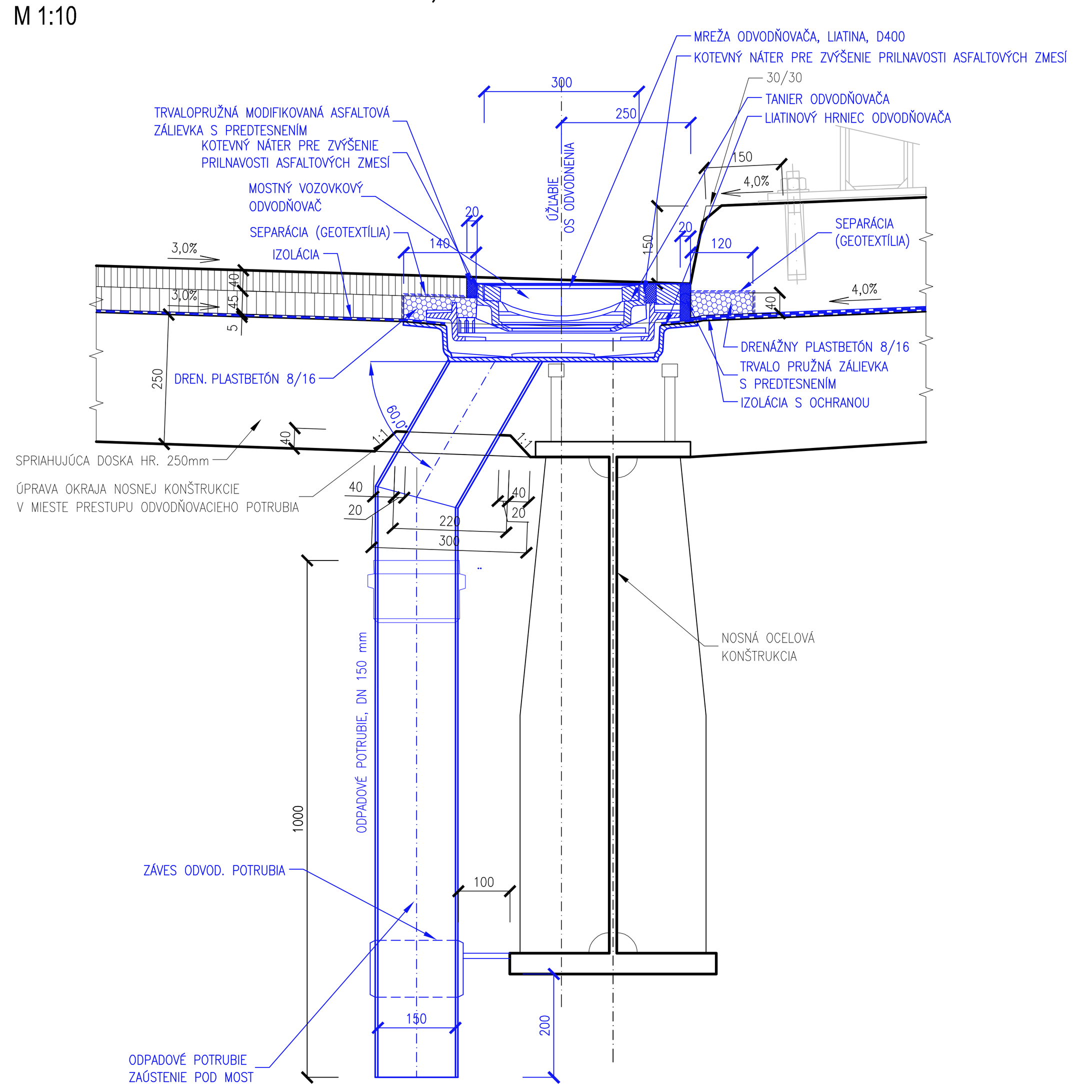

ZÁBRADLIE, PRIEBEŽNÝ DIEL, M 1:25

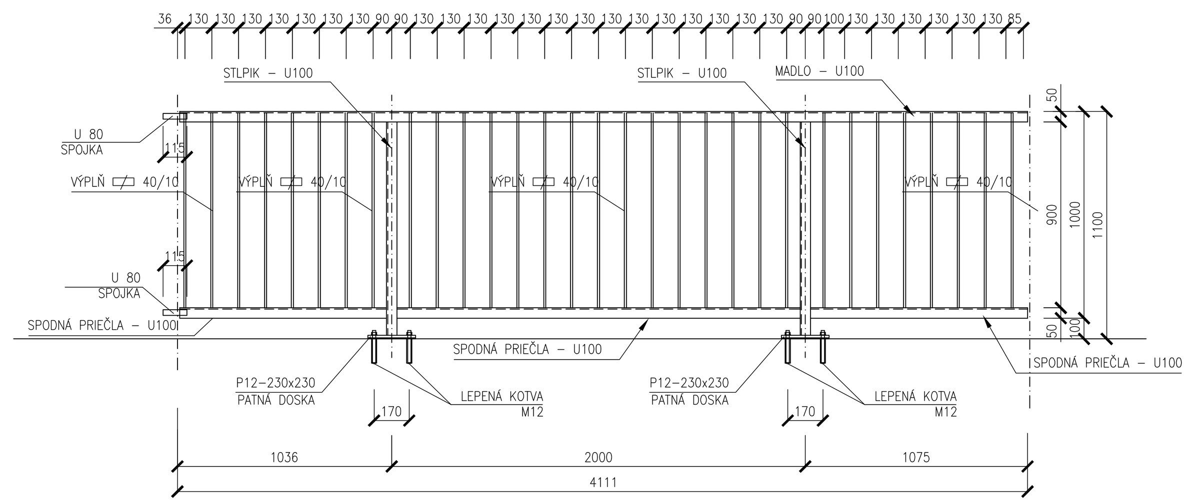

ZÁBRADLIE, UKONČOVACÍ DIEL, M 1:25

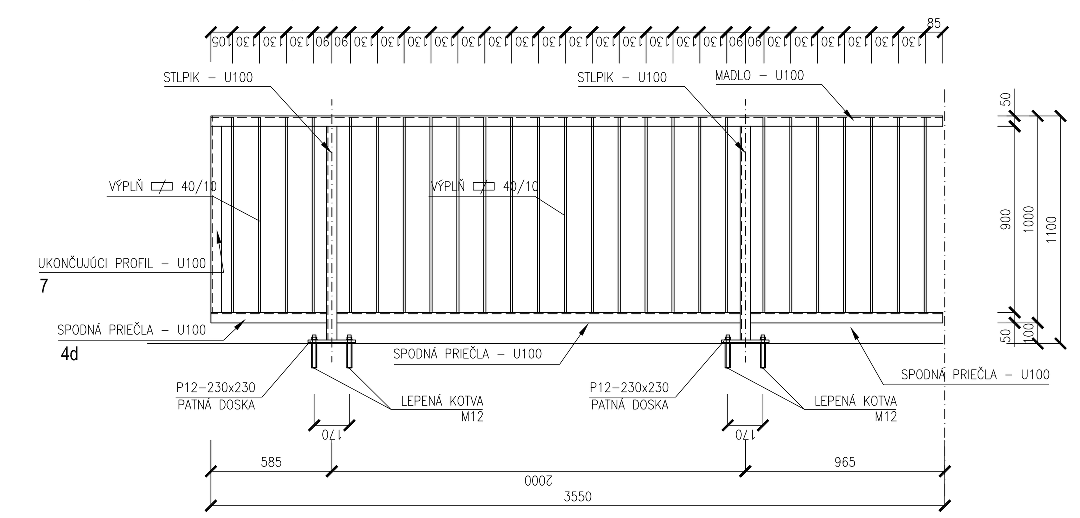

REZ ZÁBRADLÍM M 1:10

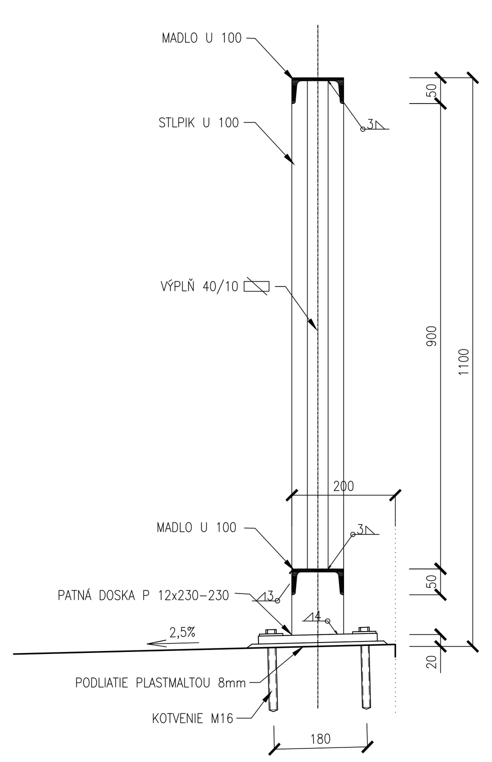

DETAIL ÚCHYTU ZÁBRADLIA M 1:5

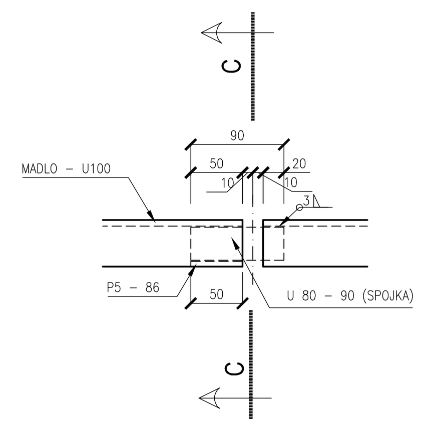

DETAIL VÝPLNE ZÁBRADLIA - ROZMIESTNENIE M 1:5

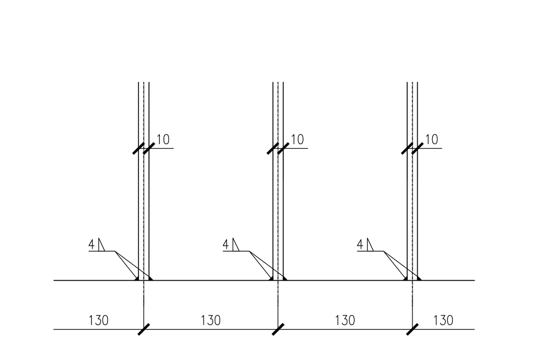

REZ SPOJKOU MADLA M 1:5

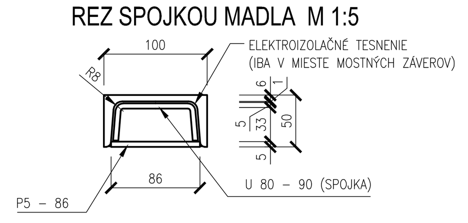

REZ MOSTNÝM ZÁVEROM
M 1:10

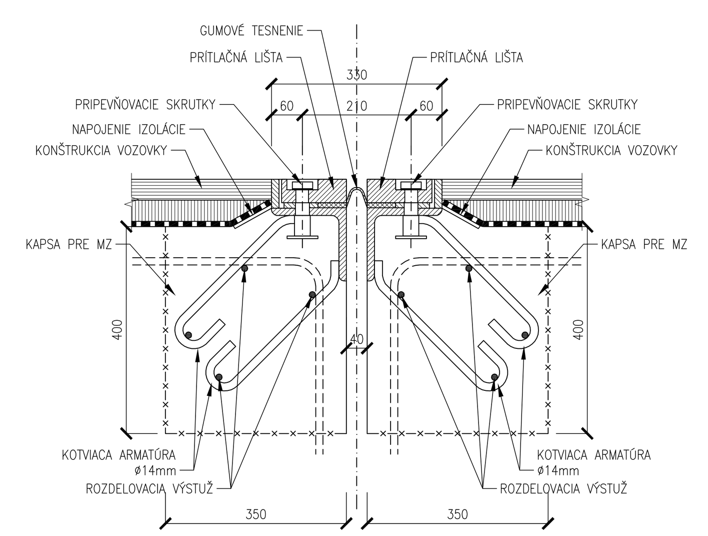

PÔDORYSNÝ REZ M 1:10

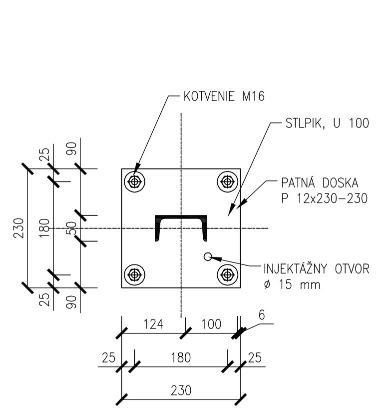

LETOPOČET POSTAVENIA
M 1:10
UMIESTNENIE NA LÍCI KRÍDLA

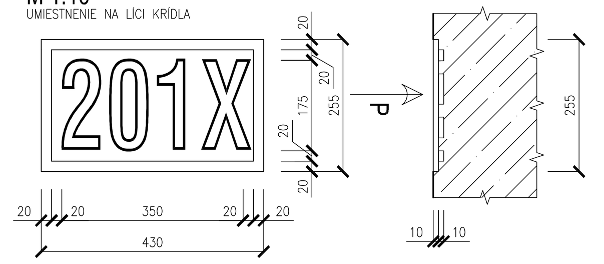

TVAR PRVKOV ODVODNENIA IZOLÁCIE
M 1:5

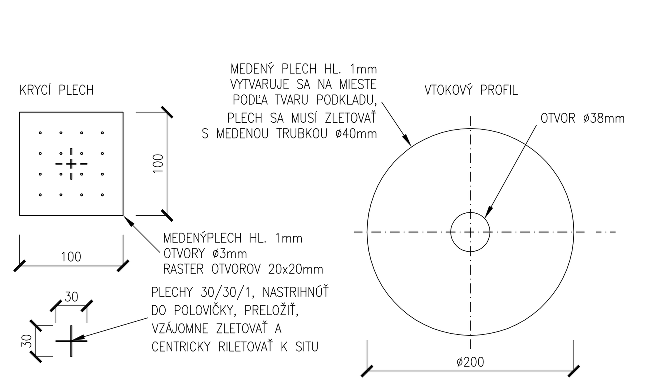

VYÚSTENIE DRENÁŽE - PÔDORYS
M 1:10

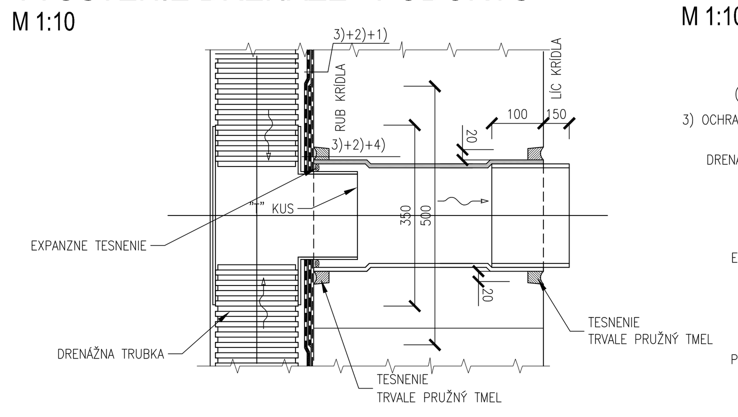

VYÚSTENIE DRENÁŽE - POZDĹŽNY REZ
M 1:10

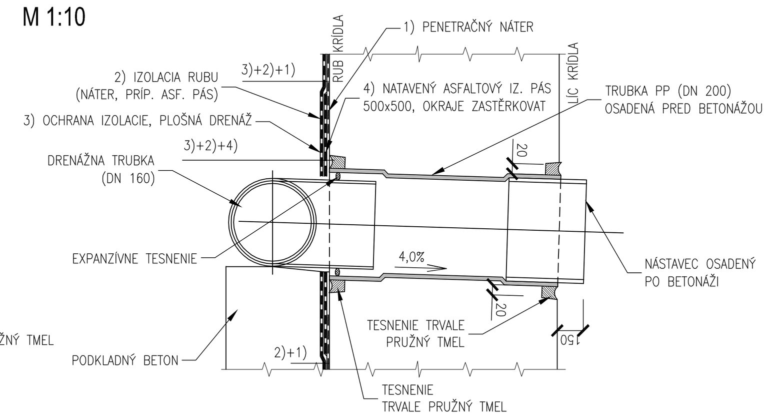

ODVODŇOVACÍ PRÚŽOK - PLASTBETÓN
M 1:10

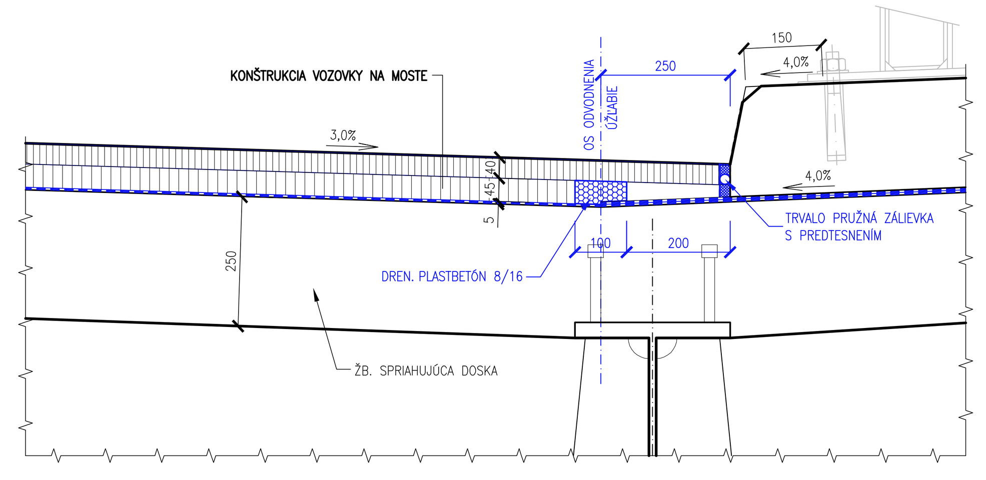

PRACOVNÉ ŠKÁRY
ROVINNÁ PLOCHA 1:10

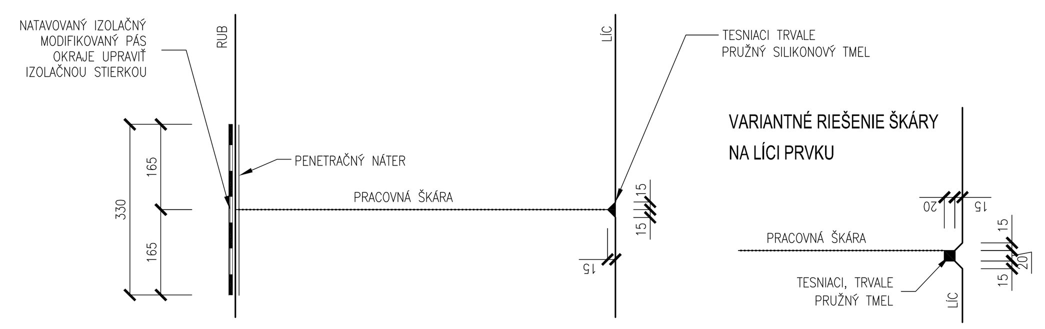

ZALOMENÁ PLOCHA 1:10

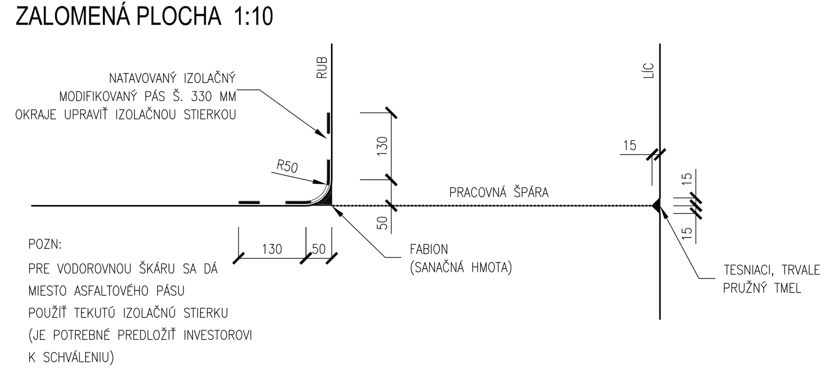

DETAIL DILATÁCIE
M 1:10

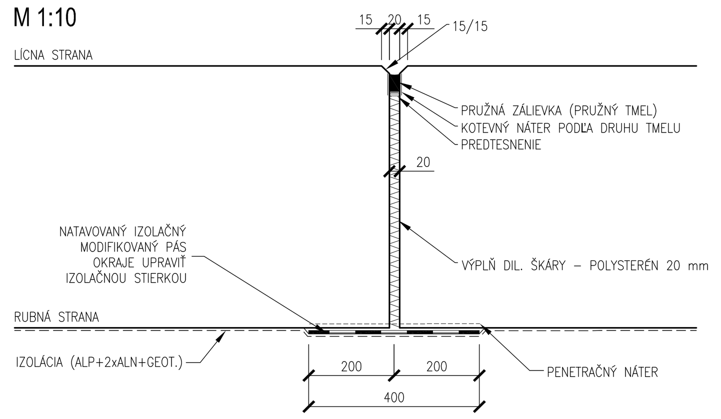

INVESTOR:

SLOVENSKÁ SPRÁVA CIEST

D201

POZNÁMKA:
PRED ZAHÁJENÍM STAVEBNÝCH PRÁC JE NUTNÉ VYTÝČIŤ VŠETKY INŽINIERSKE SIETE ICH SPRÁVCAMI !!!

ZÁKAZKA: **I/64 PORÚBKA - MOST 107**		PROJEKTANT: DAQE Slovakia s.r.o., Univerzitná 25, 010 08 Žilina, +421 908 047 197, pitonak@daqe.sk	
OBJEKT: **MOST EV.Č. 64-107 PONAD RAJČIANKU**			
PRÍLOHA: **VZOROVÉ DETAILY**		ČÍSLO ZÁKAZKY:	19-002L
		DÁTUM:	04/2019
INVESTOR: Slovenská správa ciest Bratislava v zastúpení SSC IVSC Žilina		STUPEŇ:	DSP
KRAJ: Žilinský / OKRES: Žilina	K.Ú.: Porúbka, Lietavská Lúčka	MIERKA:	1:100, 50, 25, 20, 10, 5
MANAŽÉR PROJEKTU: ING. MARTIN PITOŇÁK, PhD.	ZODPOVEDNÝ PROJEKTANT: ING. LUKÁŠ ROLKO	FORMÁT	12 x A4
NAVRHOL - VYPRACOVAL: ING. PETER LITVIK	KONTROLOVAL: ING. LUKÁŠ ROLKO	ČÍSLO PRÍLOHY: 09	SÚPRAVA: