PÔDORYS
M 1:100

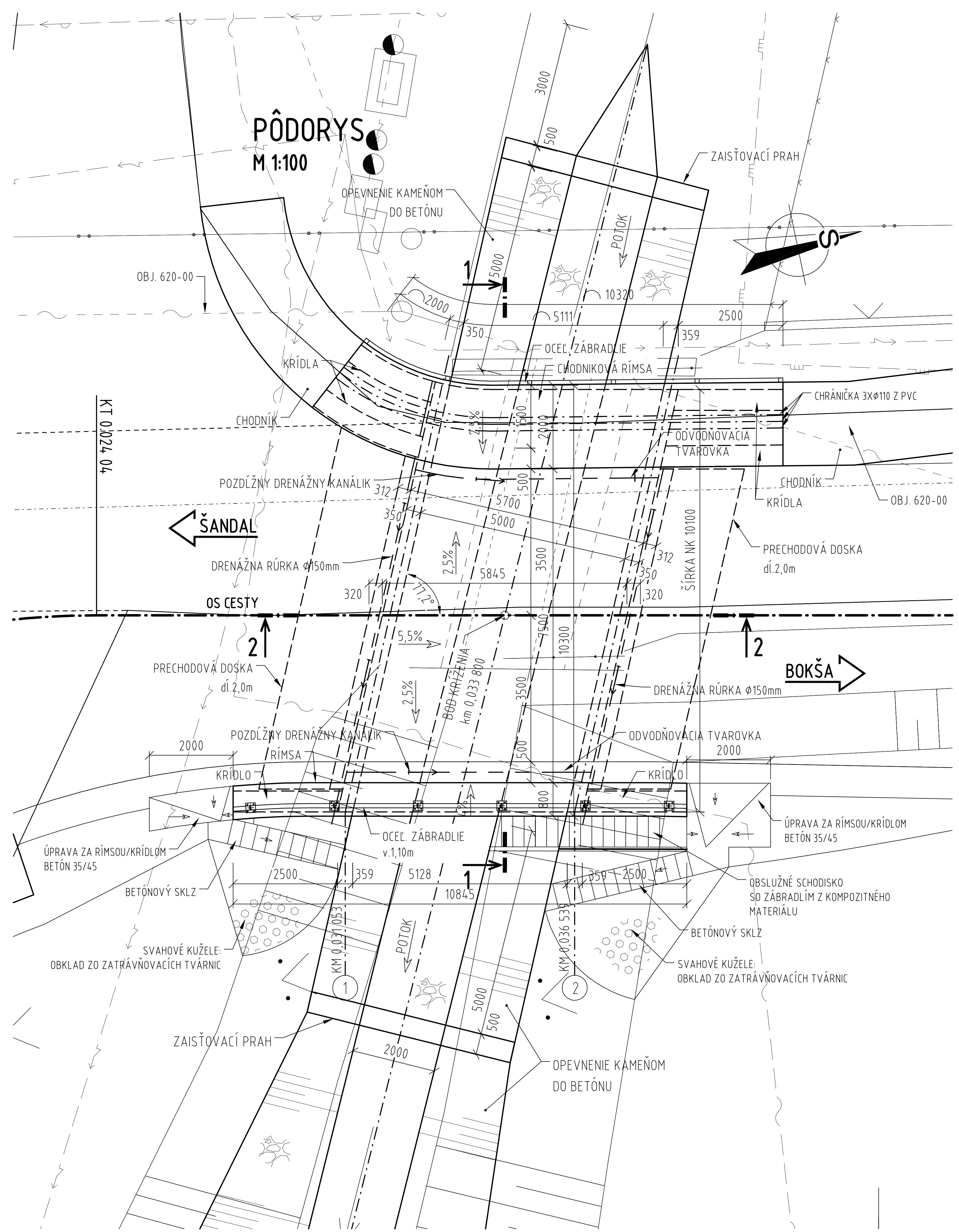

PRIEČNY REZ 1-1
M 1:100

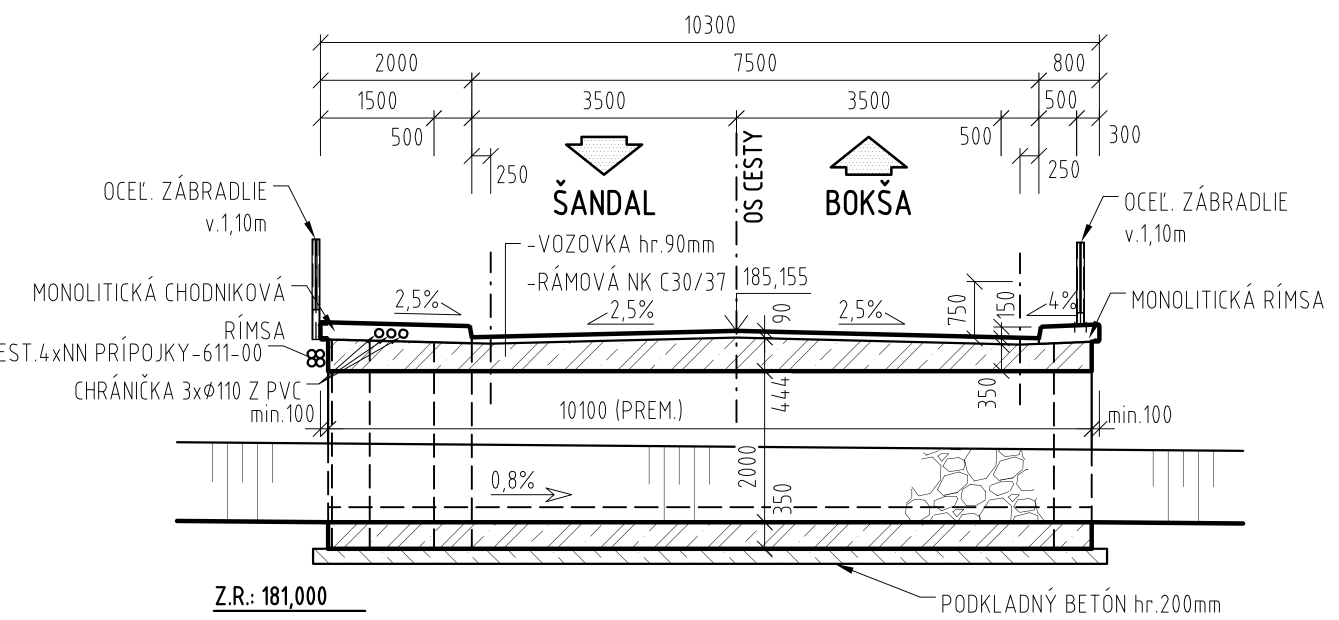

POZDĹŽNY REZ 2-2
M 1:100

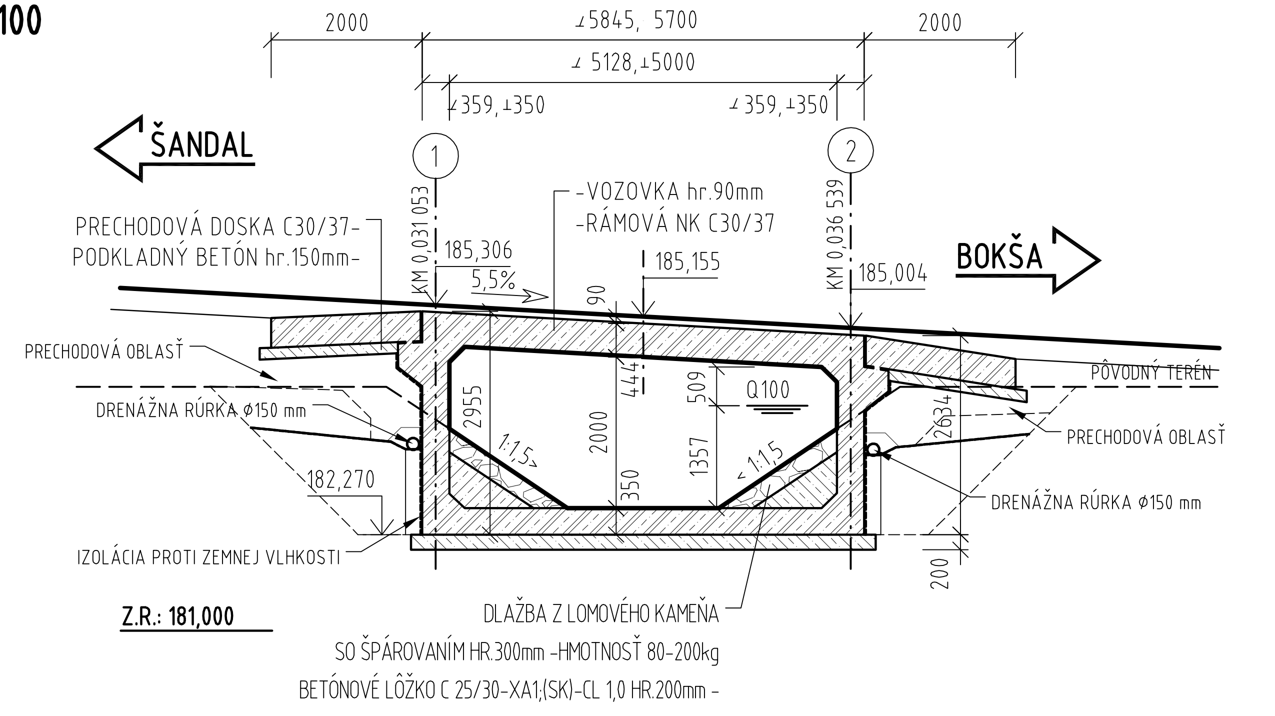

POUŽITÉ MATERIÁLY :	
BETÓN (podľa STN EN 206) :	
PODKLADOVÝ BETÓN	C12/15 X0 (SK)-Cl 1,0 - Dmax 25 - S3
PRECHODOVÁ DOSKA	C30/37 XD2, XC3, XF2 (SK)-Cl 0,4 - Dmax 16 - S3
NOSNÁ KONŠTRUKCIA	C30/37 XC2, XD1, XF2 (SK)-Cl 0,2 - Dmax 16 - S3
MONOLITICKÉ RÍMSY	C35/45 XC4,XD3,XF4 (SK)-CL 0,4-Dmax16-S3 (P)
OPEVNENIE POD MOSTOM/ ZAISŤOVACIE PRÁHY	C25/30 XC2, XD1, XF2 (SK)-CL 0,4-Dmax22 - S3
BETONÁRSKA OCEĽ (podľa STN EN 1992-1-1) :	
BETONÁRSKA VÝSTUŽ	B 500B

POZNÁMKY :

- (P - BETÓN S ROZPTÝLENÝMI POLYPROPYLENOVÝMI VLÁKNAMI min. 0,9kg/m^3)

D
209-00

ISPO spol. s r.o. inžinierske stavby, Slovenská 86, 080 01 Prešov, tel.: 051/74 636 95, 74 636 99	ZODP.PROJEKTANT: ING.J.ANTOL VYPRACOVAL: ING.R.FOTTA	HL. PROJEKTANT: ING.M.DUBRAVSKÝ KONTROLOVAL: ING.M.RUSIN
OBJEDNÁVATEĽ: **SLOVENSKÁ SPRÁVA CIEST BRATISLAVA, IVaSC KOŠICE**		
OKRES: STROPKOV	KRAJ:PREŠOVSKÝ	
KAT.ÚZEMIE: STROPKOV		DÁTUM: 03/2021
STAVBA: **I/15 Stropkov, preložka cesty**		STUPEŇ: DSP Č.ZÁKAZKY: 3016/2019 MIERKA:
OBJEKT: **209-00 MOST NAD POTOKOM KLAMARICA NA CESTE III/3582 (557 15)**		Č. PRÍLOHY: 2 / Č. SÚPRAVY:
PRÍLOHA : **PREHĽADNÝ VÝKRES**		