102-00 OBCHÁDZKOVÁ TRASA
5. PRIEČNE REZY
M 1:100

km 0,025 00

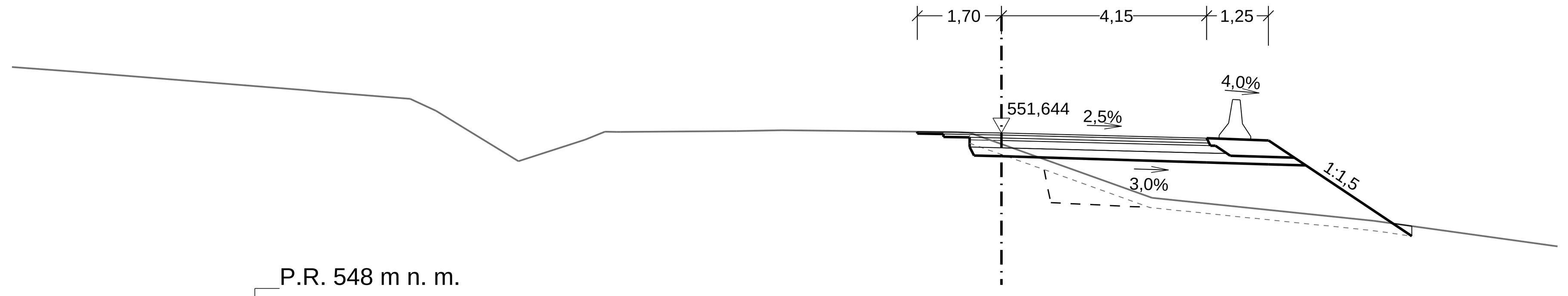

VZDIALENOSŤ OD OSI	NOVÝ STAV
-1,70	551,67
0,00	551,64
4,15	551,54
5,40	551,49
8,20	549,57

VZDIALENOSŤ OD OSI	PLÁŇ, ZEMNÉ TELESO
-1,70	551,63
-1,17	551,56
-0,64	551,36
-0,55	551,19
0,00	551,17
4,15	551,05
6,15	550,99

VZDIALENOSŤ OD OSI	TERÉN
-14,05	552,51
-13,75	552,48
-11,95	552,34
-11,43	552,10
-9,77	551,07
-8,41	551,51
-8,01	551,67
-7,78	551,67
-7,70	551,67
-5,35	551,68
-4,44	551,70
-2,02	551,67
-0,88	551,66
-0,64	551,65
0,00	551,42
0,96	551,08
3,04	550,33
7,53	549,87

km 0,100 00

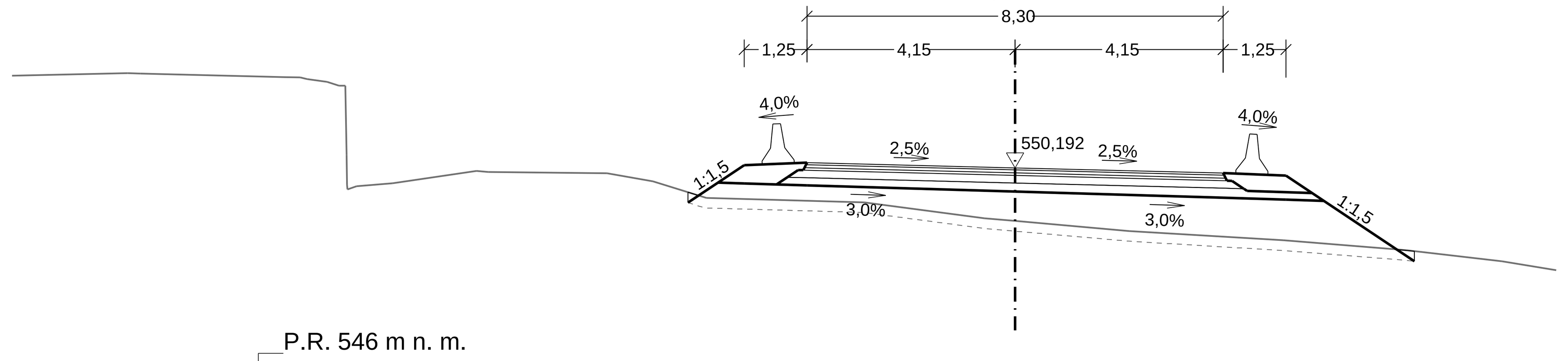

VZDIALENOSŤ OD OSI	NOVÝ STAV
-6,52	549,50
-5,40	550,25
-4,15	550,30
0,00	550,19
4,15	550,09
5,40	550,04
7,96	548,33

VZDIALENOSŤ OD OSI	PLÁŇ, ZEMNÉ TELESO
-5,93	549,90
-4,15	549,85
0,00	549,72
4,15	549,60
6,15	549,53

VZDIALENOSŤ OD OSI	TERÉN
-13,35	551,83
-13,33	550,45
-13,32	549,85
-13,31	549,76
-13,13	549,83
-12,41	549,88
-10,74	550,13
-10,51	550,11
-8,13	550,08
-7,22	549,92
-6,15	549,60
-3,01	549,51
-0,61	549,19
0,00	549,13
2,28	548,93
5,35	548,75
7,55	548,57
7,80	548,55
9,70	548,33
10,79	548,16

km 0,175 00

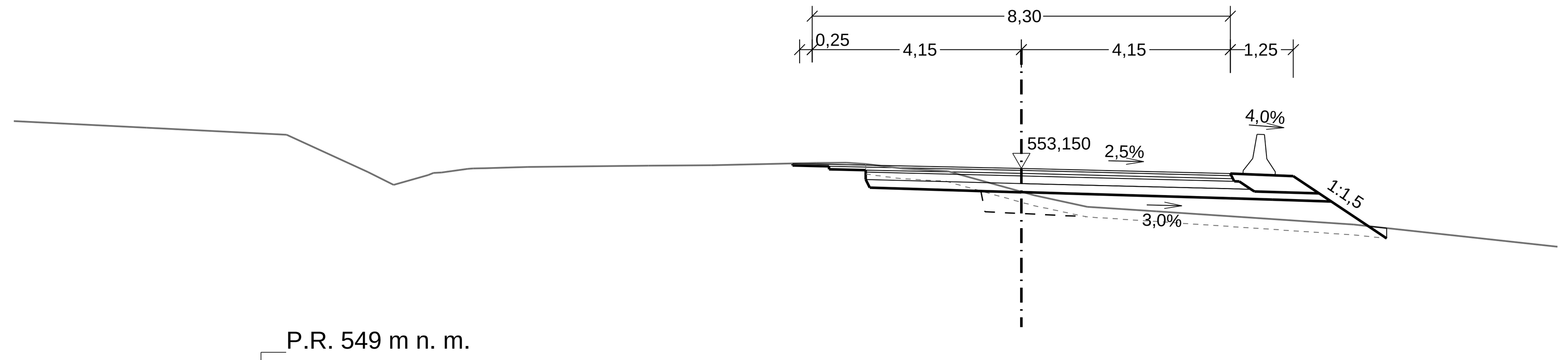

VZDIALENOSŤ OD OSI	NOVÝ STAV
-4,54	553,25
0,00	553,15
4,15	553,05
5,40	553,00
7,25	551,76

VZDIALENOSŤ OD OSI	PLÁŇ, ZEMNÉ TELESO
-4,54	553,21
-3,82	553,14
-3,09	552,93
-3,01	552,77
0,00	552,68
4,15	552,55
6,15	552,49

VZDIALENOSŤ OD OSI	TERÉN
-14,58	553,82
-12,97	553,08
-12,46	552,82
-11,77	553,02
-11,67	553,06
-11,51	553,07
-10,99	553,14
-10,88	553,15
-10,65	553,15
-9,79	553,18
-7,40	553,20
-6,16	553,21
-4,07	553,26
-3,47	553,26
-3,09	553,24
-2,37	553,15
-1,46	553,09
0,00	552,69
0,26	552,61
1,31	552,39
1,57	552,37
2,68	552,30
6,60	552,03

km 0,050 00

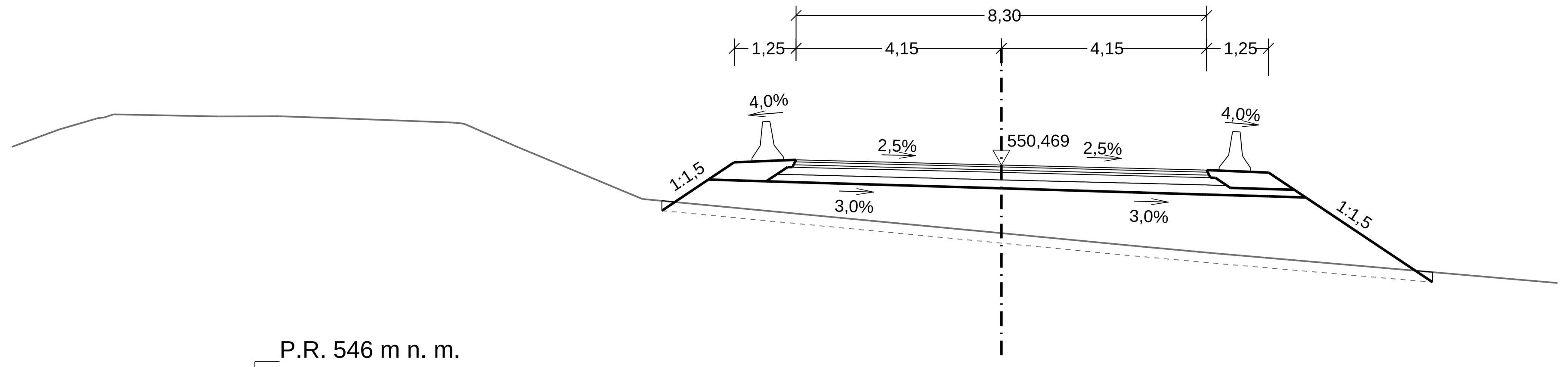

VZDIALENOSŤ OD OSI	NOVÝ STAV
-6,87	549,55
-5,40	550,52
-4,15	550,57
0,00	550,47
4,15	550,37
5,40	550,33
8,72	548,11

VZDIALENOSŤ OD OSI	PLÁŇ, ZEMNÉ TELESO
-5,93	550,17
-4,15	550,12
0,00	550,00
4,15	549,87
6,15	549,81

VZDIALENOSŤ OD OSI	TERÉN
-14,60	551,45
-13,48	551,42
-11,10	551,33
-10,92	551,31
-10,85	551,30
-9,84	550,86
-7,26	549,79
0,00	549,09
2,83	548,82
4,02	548,71
4,35	548,68

km 0,125 00

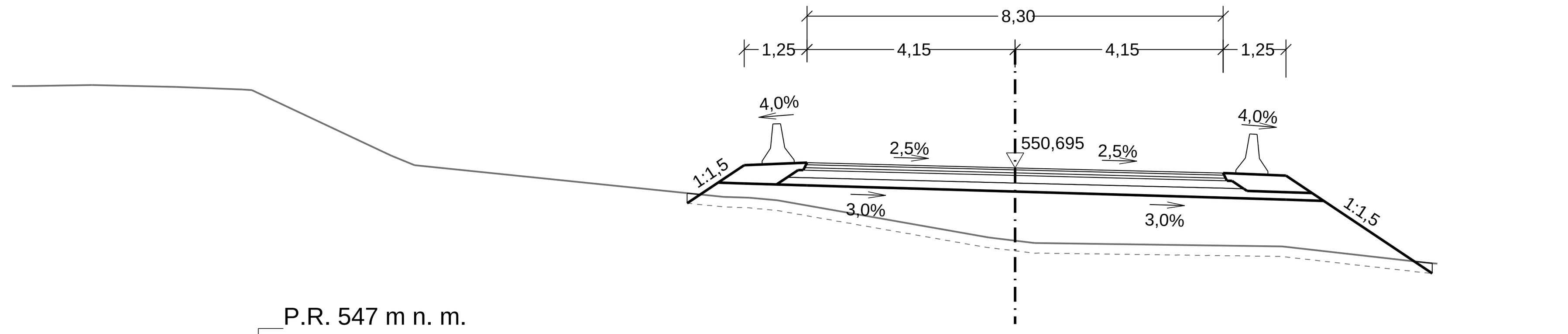

VZDIALENOSŤ OD OSI	NOVÝ STAV
-6,54	549,99
-5,40	550,75
-4,15	550,80
0,00	550,70
4,15	550,59
5,40	550,54
8,32	548,60

VZDIALENOSŤ OD OSI	PLÁŇ, ZEMNÉ TELESO
-5,93	550,40
-4,15	550,35
0,00	550,22
4,15	550,10
6,15	550,04

VZDIALENOSŤ OD OSI	TERÉN
-12,44	550,94
-11,97	550,75
-5,81	550,12
-5,30	550,10
-4,74	550,05
-0,53	549,31
0,00	549,25
0,39	549,20
5,32	549,13
8,21	548,81
8,42	548,79

km 0,075 00

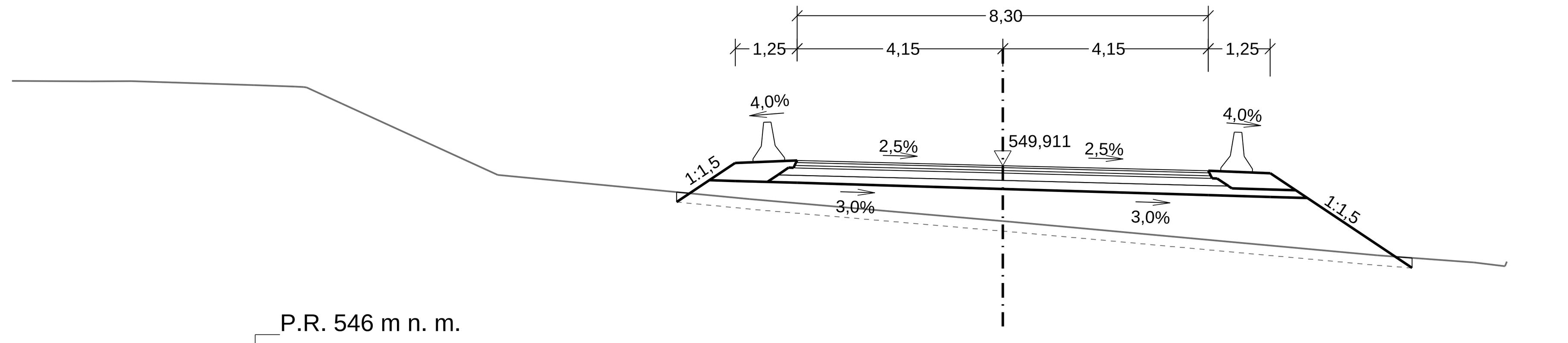

VZDIALENOSŤ OD OSI	NOVÝ STAV
-6,58	549,17
-5,40	549,96
-4,15	550,01
0,00	549,91
4,15	549,81
5,40	549,76
8,27	547,85

VZDIALENOSŤ OD OSI	PLÁŇ, ZEMNÉ TELESO
-5,93	549,62
-4,15	549,56
0,00	549,44
4,15	549,32
6,15	549,25

VZDIALENOSŤ OD OSI	TERÉN
-14,29	551,51
-14,12	551,50
-14,06	551,49
-13,34	551,16
-10,19	549,72
-5,11	549,24
0,00	548,79
0,15	548,78
7,56	548,10
9,51	547,96
10,14	547,88
10,18	547,98

km 0,150 00

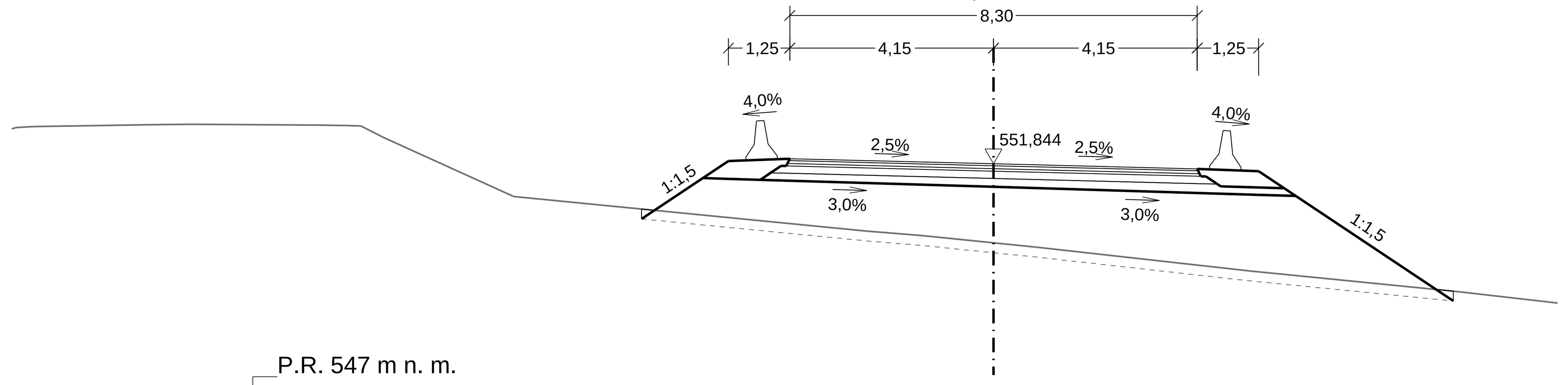

VZDIALENOSŤ OD OSI	NOVÝ STAV
-7,17	550,72
-5,40	551,90
-4,15	551,95
0,00	551,84
4,15	551,74
5,40	551,69
9,37	549,05

VZDIALENOSŤ OD OSI	PLÁŇ, ZEMNÉ TELESO
-5,93	551,55
-4,15	551,50
0,00	551,37
4,15	551,25
6,15	551,20

VZDIALENOSŤ OD OSI	TERÉN
-13,75	552,63
-13,19	552,62
-12,89	552,61
-12,42	552,38
-9,77	551,18
-2,61	550,47
-1,46	550,38
0,00	550,23
0,88	550,14
5,24	549,66
9,50	549,23
9,93	549,18

Výškový systém: Bpv
Súradnicový systém: S-JTSK

D.2 102-00 OBCHÁDZKOVÁ TRASA

Objednávateľ:
SLOVENSKÁ SPRÁVA CIEST
Investičná výstavba a správa ciest Košice
Kasárenské námestie č. 4, 040 01 Košice

Zhotoviteľ DSP (DP):
Valbek s.r.o.
Kutuzovova 11
831 03 Bratislava

HIP: Ing. Rastislav Pisarčík

Vypracoval	Ing. Stanislav Prcúch	Zák. číslo	18BK21013
Zodp. projektant	Ing. Rastislav Pisarčík	Dátum	11/2019
Tech. kontrola	Ing. Anton Bajzecer	Stupeň	DSP (DP)
Akcia		Počet formátov	10xA4
I/68 - 024 PRED ODB. ŠARIŠSKÉ JASTRABIE MOST		Mierka	1:100
		Č. prílohy	Paré
Príloha: PRIEČNE REZY		5.	

Zhotoviteľ:
Valbek s.r.o., stredisko Košice
Rozvojová 2
040 11 Košice