REZ A-A
M 1:50

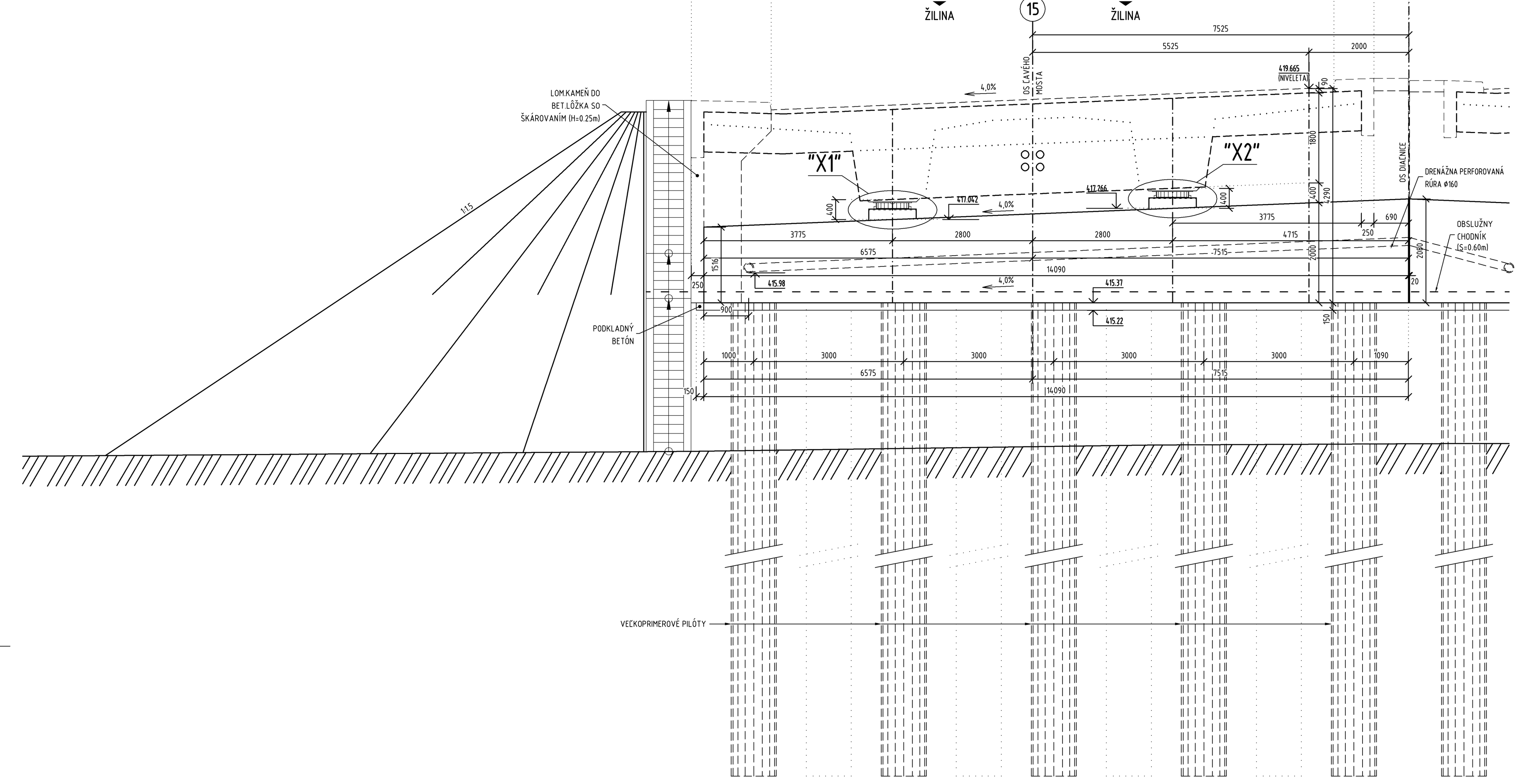

REZ B-B
M 1:50

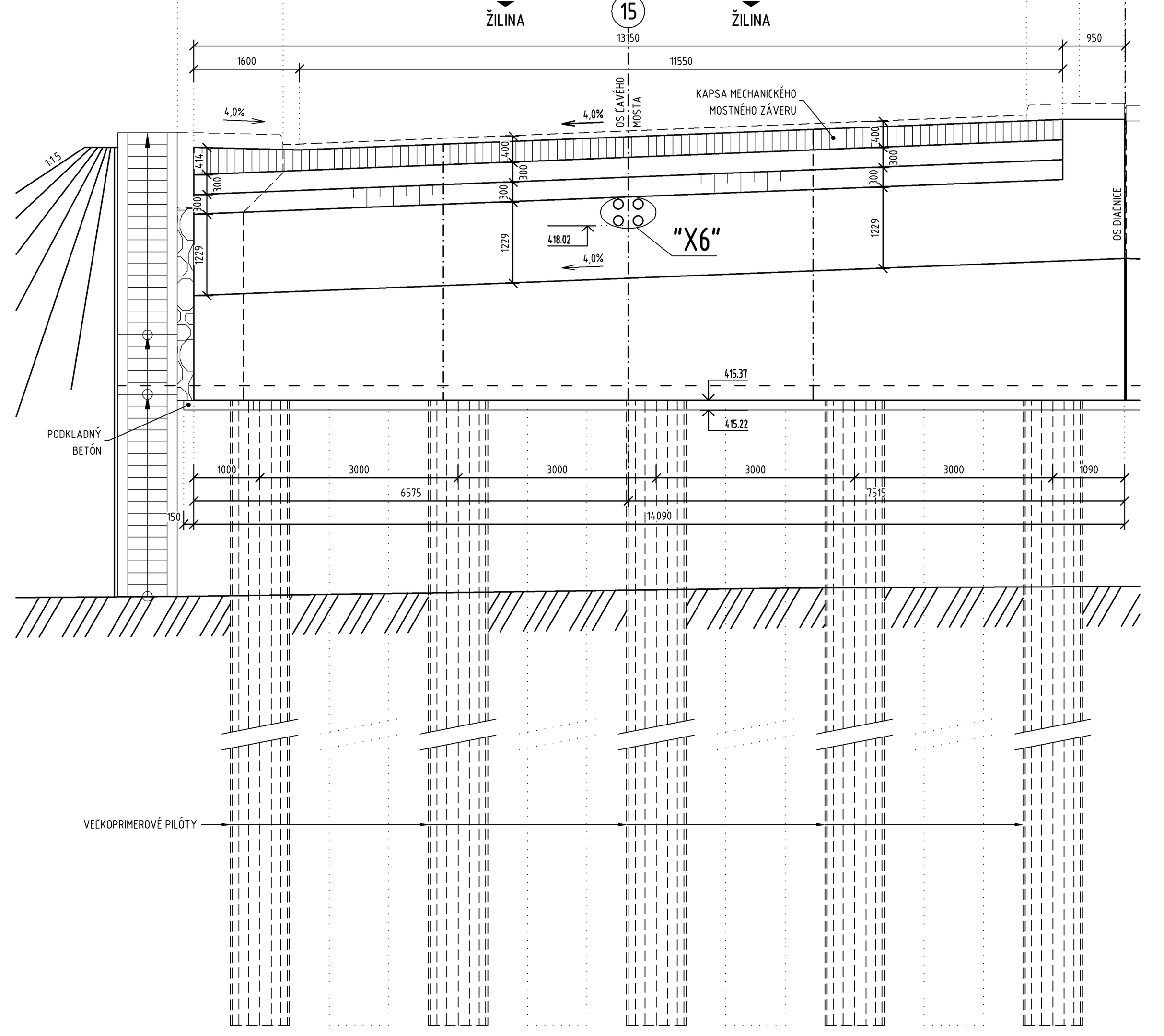

REZ C-C
M 1:50

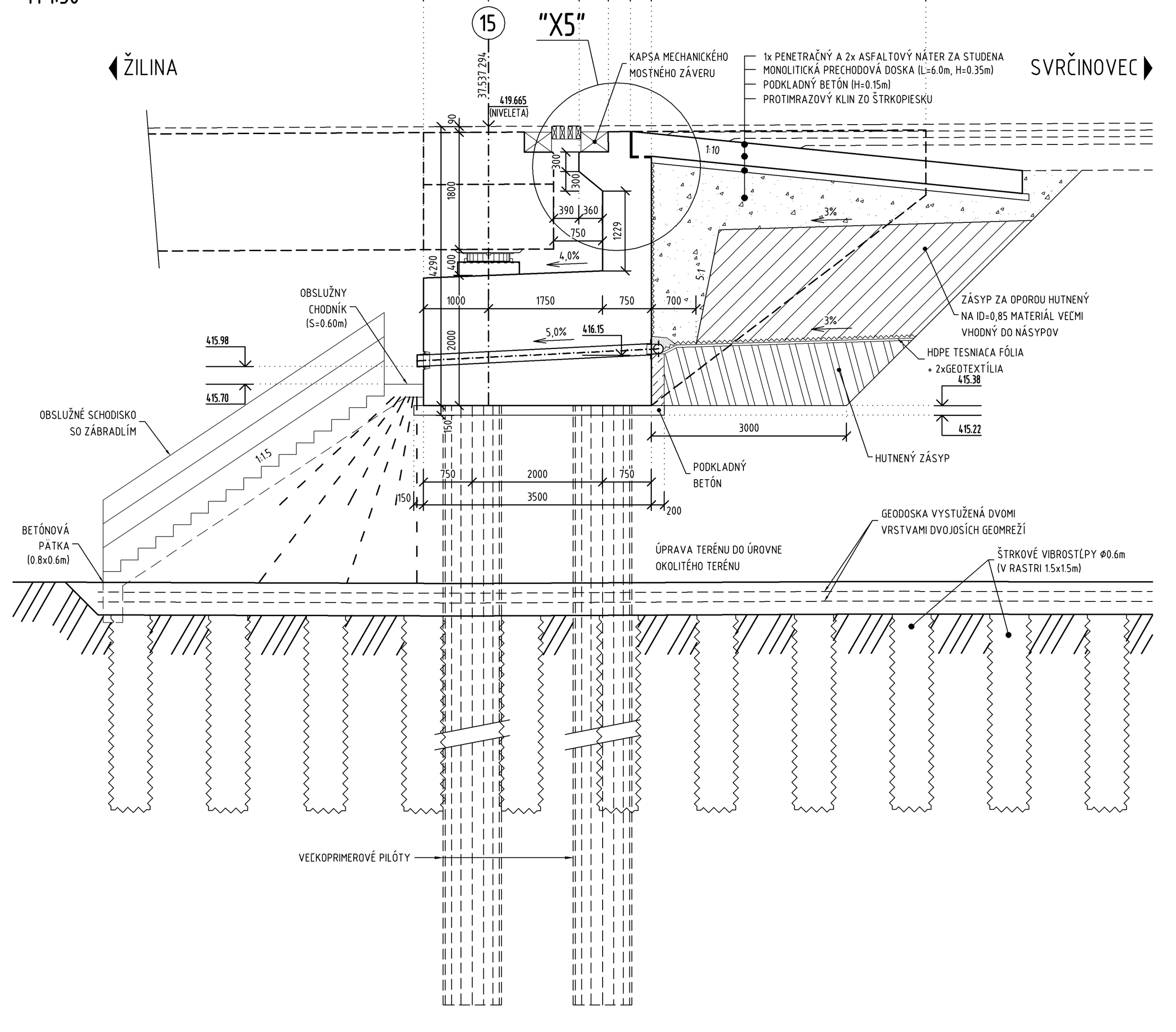

REZ D-D
M 1:50

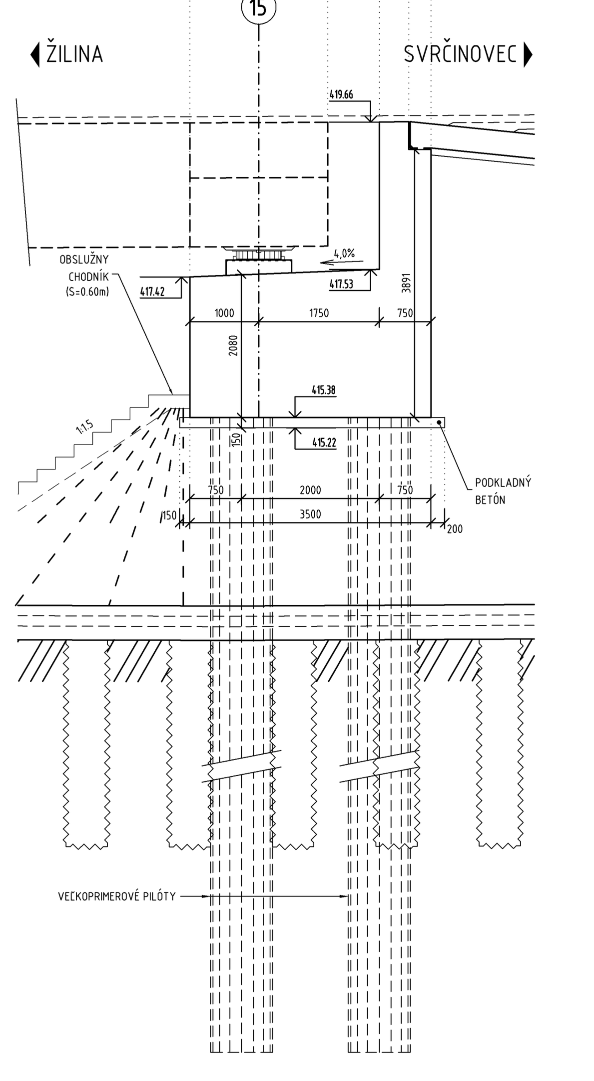

REZ E-E
M 1:50

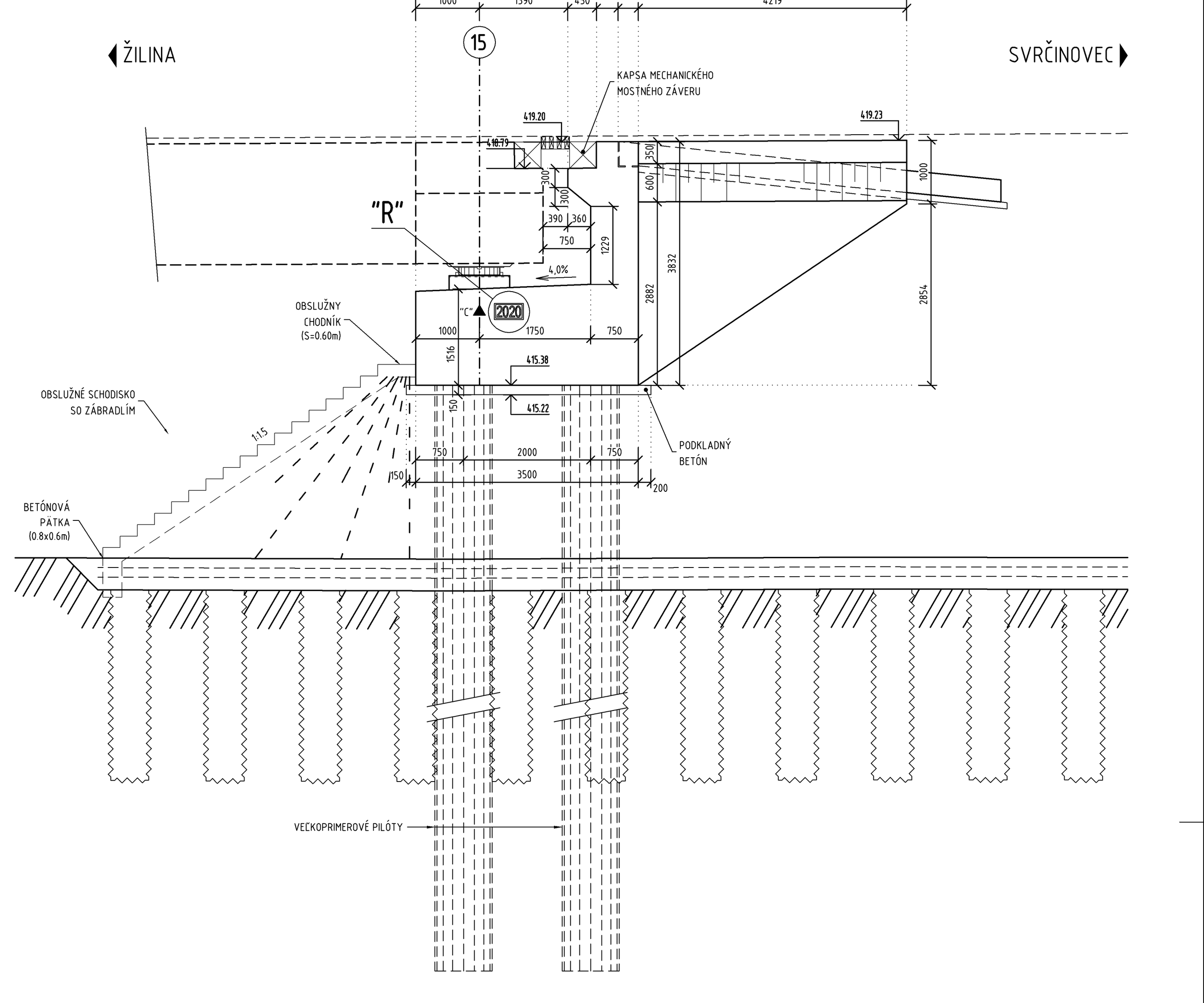

PÔDORYS
M 1:50

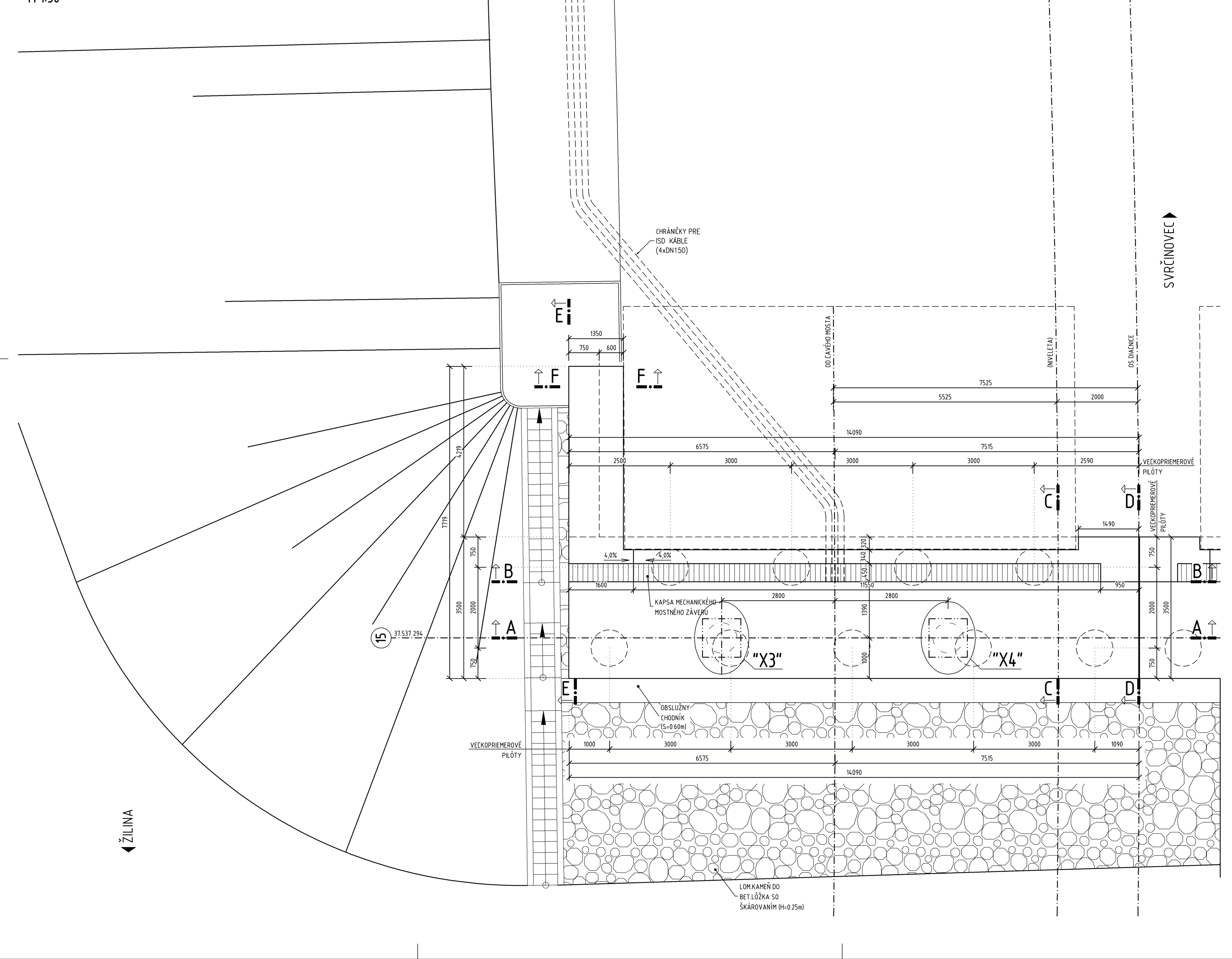

DETAIL "X1"
M 1:25

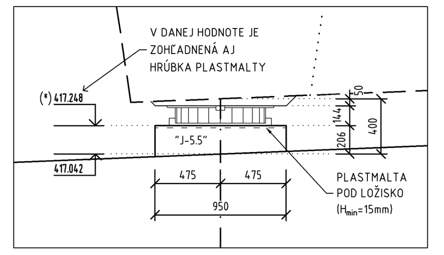

DETAIL "X2"
M 1:25

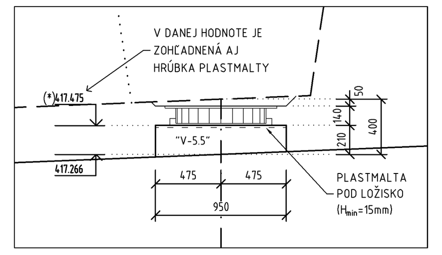

DETAIL "X5"
M 1:25

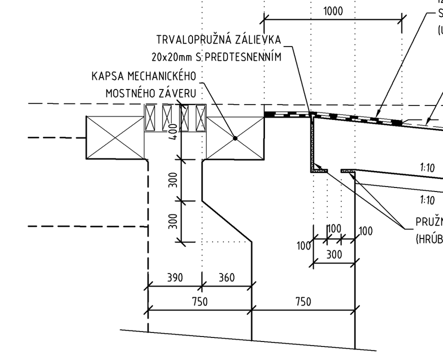

DETAIL "X6"
M 1:10

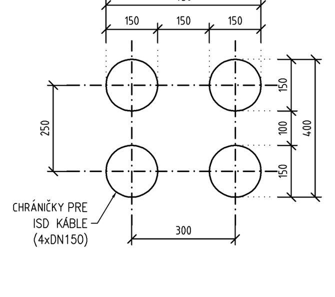

DETAIL "X3"
M 1:25

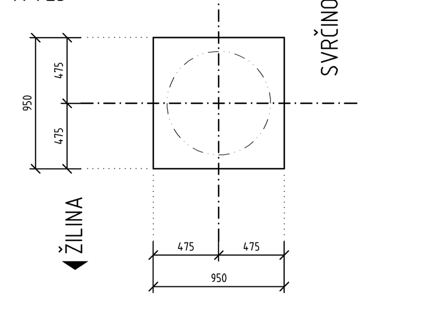

DETAIL "X4"
M 1:25

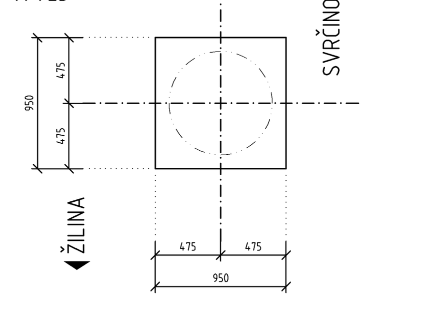

DETAIL "R"
M 1:5

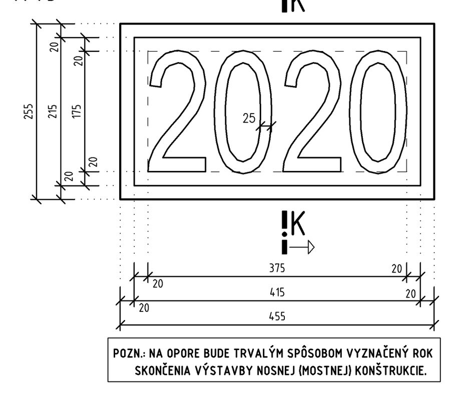

REZ K-K
M 1:5

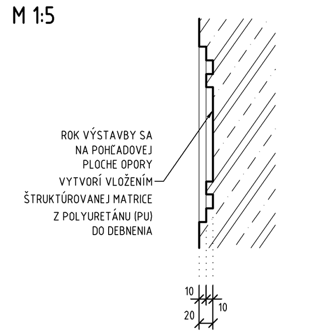

REZ F-F
M 1:50

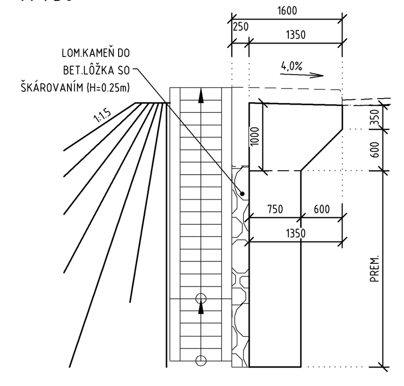

AXONOMETRIA (PREDNÝ POHĽAD NA OPORU)

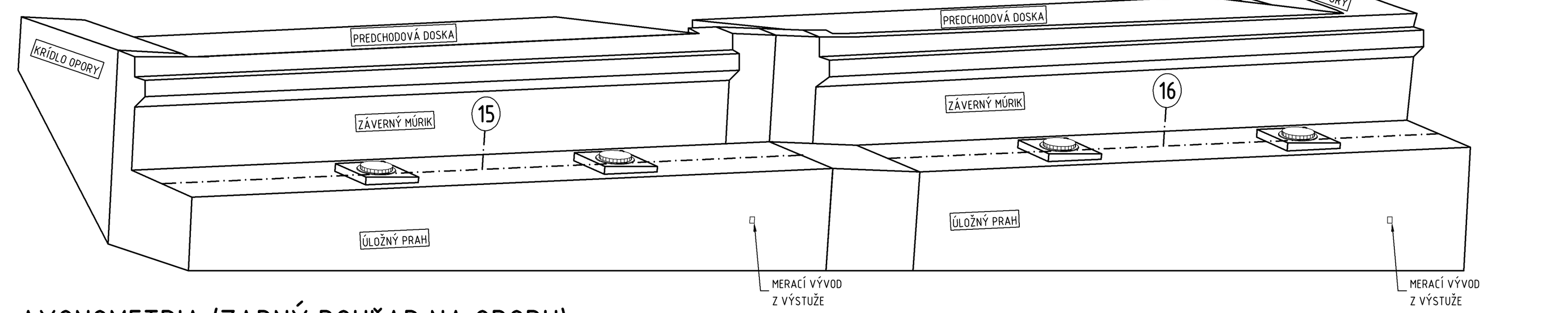

AXONOMETRIA (ZADNÝ POHĽAD NA OPORU)

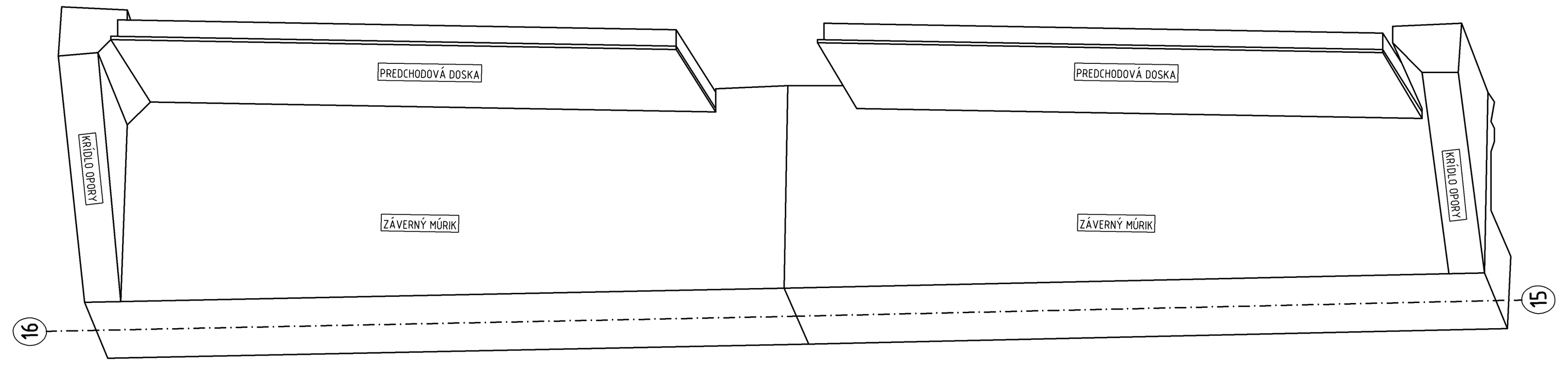

DETAILY V MIESTE ULOŽENIA PERFOROVANEJ RÚRY

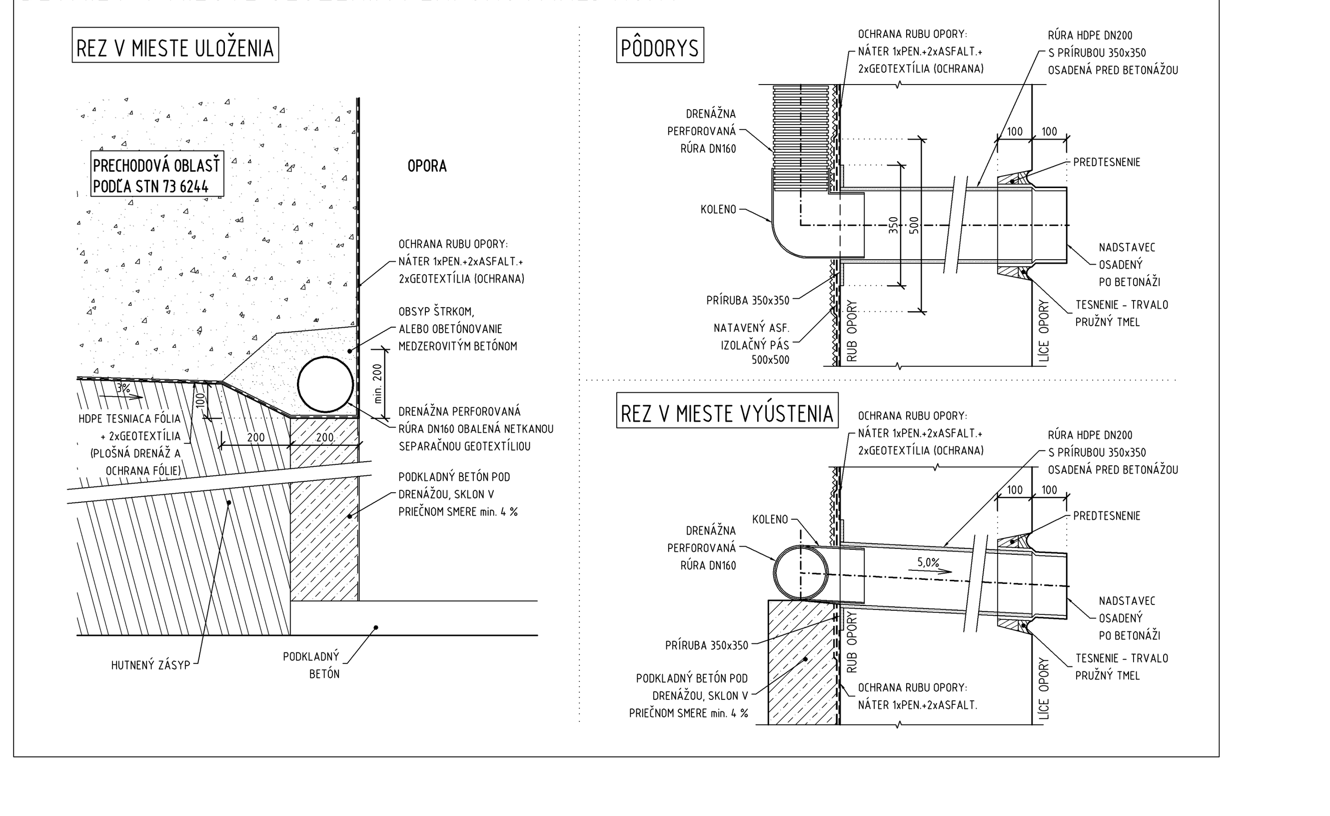

DETAILY PRACOVNÝCH ŠKÁR

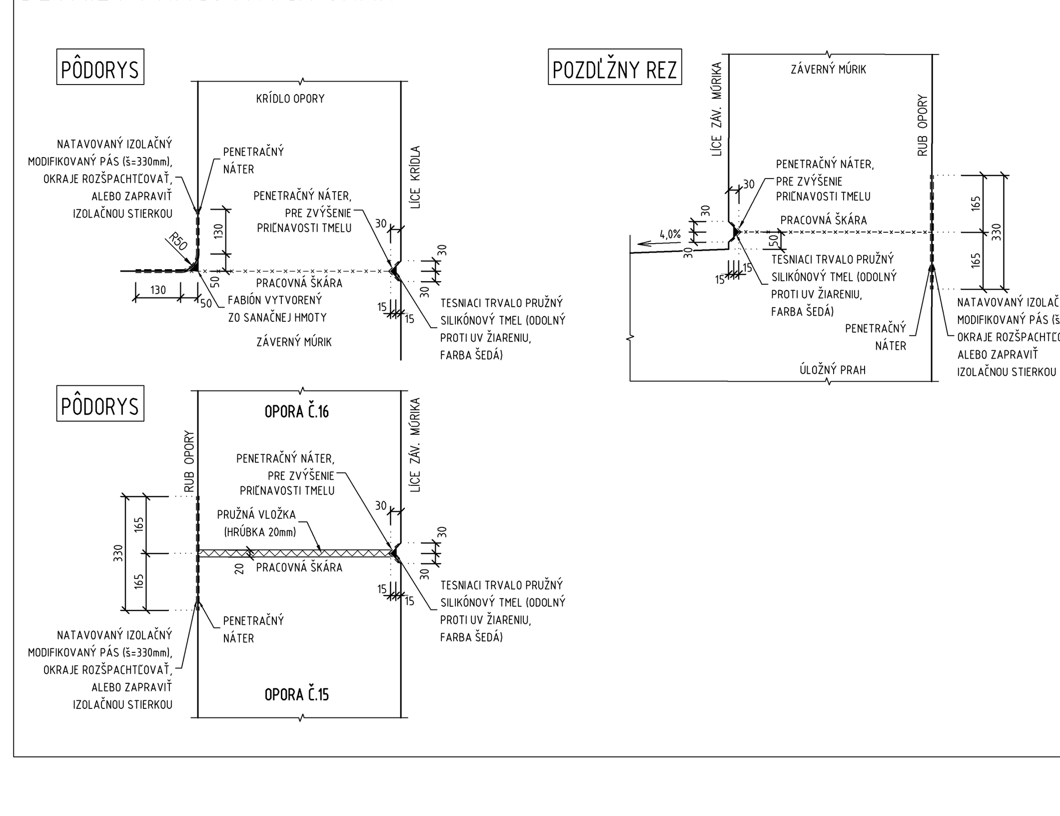

POZNÁMKY:

1. TVAR A ROZMERY KAPSY MOSTNÉHO ZÁVERU SÚ ZOBRAZENÉ LEN ORIENTAČNE. DANÉ HODNOTY MÔŽU BYŤ UPRAVENÉ PODĽA POŽIADAVIEK MOSTNÉHO ZÁVERU, KTORÝ BUDE OSADENÝ NA OPORE.
2. VŠETKY PLOCHY, KTORÉ PRÍDU DO STYKU SO ZEMNOU VLHKOSŤOU BUDÚ OPATRENÉ 1x PENETRAČNÝM A 2x ASFALTOVÝM NÁTEROM ZA STUDENA (VÝŠKA NÁTERU SKONČÍ 0.2m POD PREPOKLADANOU VÝŠKOU UPRAVENÉHO TERÉNU - POZRI AXONOMETRIU).
3. VÝŠKOVÉ KÓTY (PODSTAVCOV POD LOŽISKÁ - POZRI DETAILY "X1", "X2") OZNAČENÉ (*) PLATIA V PRÍPADE, ŽE BUDÚ POUŽITÉ NASLEDOVNÉ VÝŠKY LOŽÍSK:
   - "J-5.5" (JEDNOSMERNÉ LOŽISKO (POZDĹŽNE POHYBLIVÉ)) ... VÝŠKA LOŽISKA H_{loz}=144mm
   - "V-5.5" (VŠESMERNÉ LOŽISKO) ... VÝŠKA LOŽISKA H_{loz}=140mm

   POZN.: V PRÍPADE POUŽITIA INÝCH GEOMETRICKÝCH ROZMEROV LOŽÍSK SA UPRAVÍ VÝŠKOVÁ KÓTA PODSTAVCOV (V ZÁVISLOSTI OD VÝŠKY POUŽITÝCH LOŽÍSK). PRED BETONÁŽOU PODSTAVCOV LOŽÍSK DÔJDE K OPÄTOVNEJ KONTROLE BETONÁRSKEJ VÝSTUŽE V PODLOŽISKOVEJ ČASTI PILIEROV (V ZÁVISLOSTI OD POUŽITÝCH LOŽÍSK).
4. POŽIADAVKY NA BETÓNOVÉ PLOCHY DRIEKOV PILIEROV (V ZMYSLE TKP-16):
   - DRUH POUŽITEJ POVRCHOVEJ ÚPRAVY: "C-PREGLEJKA ALEBO OCEĽOVÉ DEBNENIE"
   - POŽIADAVKA NA KVALITU POVRCHU: "D-POVRCH NEVYŽADUJE ĎALŠIU ÚPRAVU"
5. V RÁMCI OCHRANNÝCH OPATRENÍ VOČI BLUDNÝM PRÚDOM BUDÚ NA BOČNÝCH STRANÁCH OPÔR OSADENÉ MERACIE VÝVODY Z VÝSTUŽE.
6. VŠETKY PRAVOUHLÉ HRANY POVRCHU BUDÚ SKOSENÉ 15x15mm.

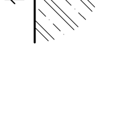

LEGENDA GEODETICKÝCH ZNAČIEK:

▲ ČAPOVÁ ZNAČKA "C"

POZNÁMKY KU GEODETICKÝM ZNAČKÁM:

1. POLOHU GEODETICKÝCH ZNAČIEK MÔŽE UPRAVIŤ HLAVNÝ GEODET STAVBY TAK, ABY BOLA MOŽNÁ NA NE ZÁMERA.
2. POZOROVACIE ZNAČKY "C" SA UMIESTNIA PO OBOCH STRANÁCH MOSTA.
3. VŠETKY GEODETICKÉ ZNAČKY BUDÚ Z NEKORODUJÚCEHO MATERIÁLU.

OZNAČENIE POUŽITÝCH MATERIÁLOV

TYP KONŠTRUKCIE	TRIEDA BETÓNU	MNOŽSTVO
PODKLADNÝ BETÓN	C12/15 X0 (SK)-Cl 0.4-D_{max}16-S4	15.0m³
ÚLOŽNÉ PRAHY, KRÍDLA OPÔR	C30/37 XC4,XF2,XD1 (SK)-Cl 0.2-D_{max}16-S3	100.0m³
ZÁVERNÝ MÚRIK OPÔR	C30/37 XC4,XF2,XD1 (SK)-Cl 0.2-D_{max}16-S3	22.5m³
PRECHODOVÉ DOSKY	C25/30 XC2,XF1 (SK)-Cl 0.2-D_{max}16-S3	24.0m³
PODSTAVCE POD LOŽISKÁ	C35/45 XC4,XF4,XD3 (SK)-Cl 0.2-D_{max}16-S3	0.5m³
BETONÁRSKA VÝSTUŽ	B500B, f_{yk}=500MPa, trieda ťažnosti „B", podľa STN EN 1992 1-1	

POZNÁMKA : PRE HODNOTY MODULOV PRUŽNOSTI JEDNOTLIVÝCH PEVNOSTNÝCH TRIED BETÓNOV, JE NUTNÉ SPLNIŤ USTANOVENIA V ZMYSLE STN EN 1992-1-1 (ČL. 3.1.3, TAB. 3.1).

C35/45 XC4,XF4,XD3 (SK)-Cl 0.2-D_{max}16-S3

TABUĽKA ZMIEN

Č.	TEXT ZMENY - ODÔVODNENIE	DÁTUM	PODPIS
a			
b			
c			

NÁZOV STAVBY	DIAĽNICA D3 ČADCA, BUKOV - SVRČINOVEC	
VEREJNÝ OBJEDNÁVATEĽ: NÁRODNÁ DIAĽNIČNÁ SPOLOČNOSŤ	NÁRODNÁ DIAĽNIČNÁ SPOLOČNOSŤ, a.s. Dúbravská cesta 14, 841 04 Bratislava	PEČIATKA
HLAVNÝ INŽINIER STAVBY	ING. Z. BODNÁR	DÁTUM, PODPIS
STAVEBNÝ DOZOR: BUNG Slovensko s.r.o., INFRAM	INŽINIERSKE ZDRUŽENIE BUNG - INFRAM, Ružová dolina 6, 821 08 Bratislava	PEČIATKA
STAVEBNO TECHNICKÝ DOZOR	ING. M. KASANICKÝ	DÁTUM, PODPIS
ZHOTOVITEĽ STAVBY: STRABAG, PORR, HOCHTIEF	ZDRUŽENIE D3 ČADCA, BUKOV, Mlynské Nivy 61/A, 825 18 Bratislava	PEČIATKA
RIADITEĽ STAVBY	J. OZOROCZY	PODPIS
KOORDINÁTOR DOKUMENTÁCIE	ING. ARCH. V. MINX	DÁTUM, PODPIS
GENERÁLNY PROJEKTANT: AMBERG ENGINEERING	AMBERG ENGINEERING SLOVAKIA, s.r.o. Somolického 1/B, 811 06 Bratislava	PEČIATKA
Č. ZÁKAZKY	AP/2015/158/01	
RIADITEĽ PROJEKTU	ING. I. BRIGANT	PODPIS
HL. INŽ. PROJEKTU	ING. M. SVETLÁNSKY	DÁTUM, PODPIS

ČASŤ: 300-SPODNÁ STAVBA
D 201-00

ZMENA "a"

DRS

PROJEKTANT OBJEKTU: R-PROJECT INVEST	ZODPOVEDNÝ PROJEKTANT:	ING. A. SEDLÁK	VYPRACOVAL:	ING. A. SEDLÁK
	KOORDINÁTOR DOKUMENTÁCIE:	ING. M. ŠEBESTA	KONTROLOVAL:	ING. R. URBAN
	SÚRADNICOVÝ SYSTÉM:	S-JTSK, REALIZÁCIA JTSK	KÓD PRÍLOHY:	D201000DRS 310 2017-10 Xa
KRAJ: ŽILINSKÝ SAMOSPRÁVNY KRAJ	KATASTRÁLNE ÚZEMIE: ČADCA		DÁTUM TLAČE:	10/2017
NÁZOV OBJEKTU: SO 201-00 MOST NA DIAĽNICI V KM 37,438 D3			FORMÁT:	27xA4
			MIERKA:	1:25, 1:50
			ÚČEL:	DRS
			ČÍS. ZÁKAZKY:	RPI-17-01/01
NÁZOV PRÍLOHY: TVAR - OPORA Č.15			ČÍS. PRÍLOHY: 310a	ČÍS. SÚPRAVY: